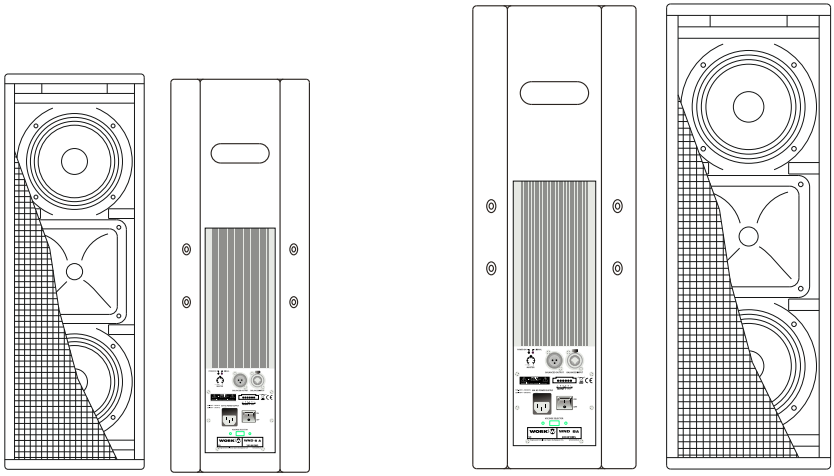

WND A SERIES

User Manual / Instrucciones de Usuario

2-WAY POWERED LOUDSPEAKERS

CAJAS ACUSTICAS DE 2 VIAS AUTOAMPLIFICADAS

This symbol on the product or on its packaging indicates that this product shall not be trated as household waste. Instead it shall be handed over to the applicable collection point for the recycling of electrical an electronic equipment. By ensuring this product is disposed of correctly, you will help prevent potential negative consequences for the environment and human health, which could otherwise be caused by inappropriate waste handling of this product. The recycling of amterials will help to conserve natural resources. For more detailed information sabout recycling of this product, please contact your local city office, your household waste disposal service or the shop where you purchased the product.

Este símbolo en su equipo o embalaje, indica que el presente producto no puede ser tratado como residuos domésticos normales, sino que deben entregarse en el correspondiente punto de recogida de equipos electrónicos y eléctricos. Asegurándose de que este producto es desechado correctamente, Ud. está ayudando a prevenir las consecuencias negativas para el medio ambiente y la salud humana que podrían derivarse de la incorrecta manipulación de este producto. EL reciclaje de materiales ayuda a conservar las reservas naturales. Para recibir más información, sobre el reciclaje de este producto, contacte con su ayuntamiento, su punto de recogida más cercano o el distribuidor donde adquirió el producto.

DIMENSIONS

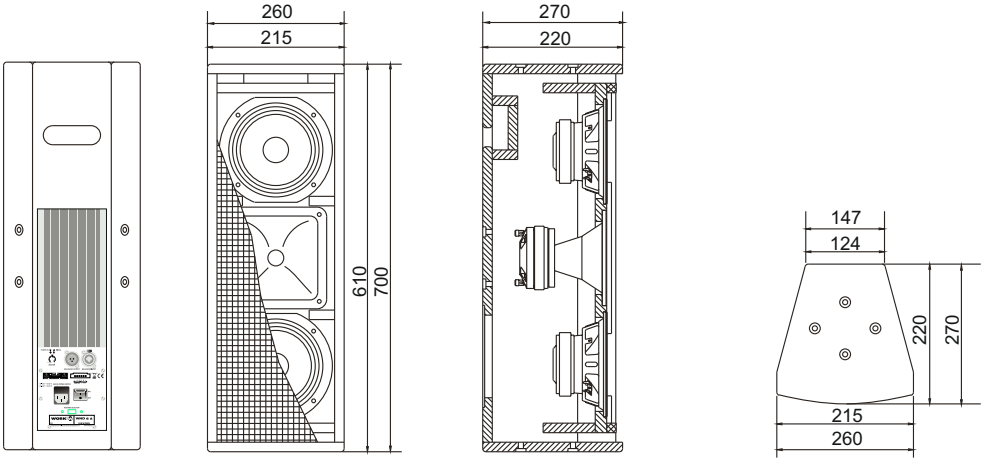

SPECIFICATIONS

	WND 6A	WND 8A
Type:	2 way self-powered loudspeaker	2 way self-powered loudspeaker
Elements:	2 x 6.5" woofer + 1.35" TWT	2 x 8" woofer + 1.35" TWT
Amplifier power:	400 W	400 W
Input connect.:	XLR Combi + Euroblock	XLR Combi + Euroblock
Input sensitivity:	200 mV (Bal.) / 100 mV (Unbal.)	200 mV (Bal.) / 100 mV (Unbal.)
Freq. response:	68 Hz - 18 kHz	54 Hz - 18 kHz
Dispersion (H xV):	120º x 60º	00º x 50º
Housing:	MDF wood	MDF wood
Grille:	Iron	Iron
Mains supply:	AC 115 - 230V /50-60 Hz	AC 115 - 230V /50-60 Hz
Dimensions:	215 x 610 x 220 mm (W x H x D)	260 x 700 x 270 mm (W x H x D)
Weight:	15.9 kg	20.7 kg

POWER AMPLIFIER (Controls)

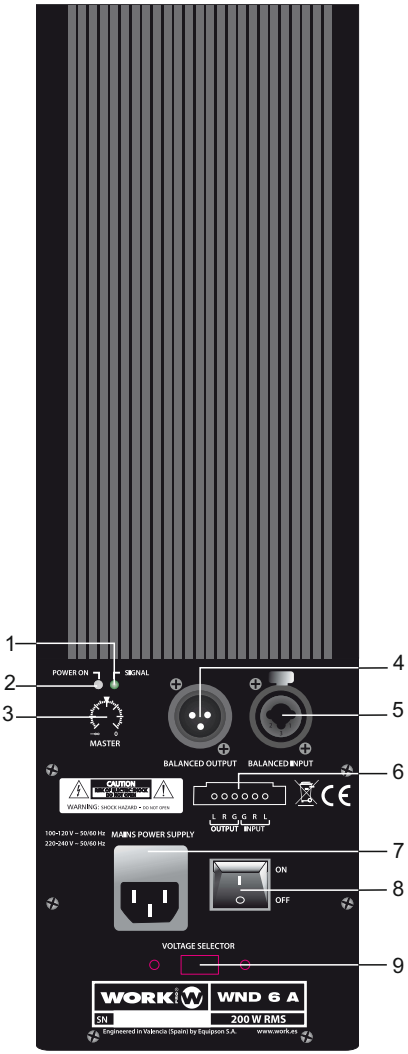

(*) Controls are common for both models

1. POWER LED: This LED lits when the device is connected to mains supply and the power switch (8) on.

2. SIGNAL LED: This LED lits when the device detects input signal in the input connectors.

3. MASTER VOLUME: This slide potentiometer controls the output amplifier gain.

4. BALANCED OUTPUT: This XLR connector allows to send the input signal to another device (LINK).

5. BALANCED INPUT: This XLR connector allows to connect balanced input signal in order to be amplified.

6. INPUT/OUTPUT EUROBLOCK: This 6-pin Euroblock allow is additional input/output balanced connection.

7. MAINS SUPPLY: Connect the included cable to an adequate AC outlet.

8. POWER ON/OFF: This switch allows to on/off the device

9. VOLTAGE SELECTOR: Use it to select the local mains voltage (AC 115V /230V)

DIMENSIONES

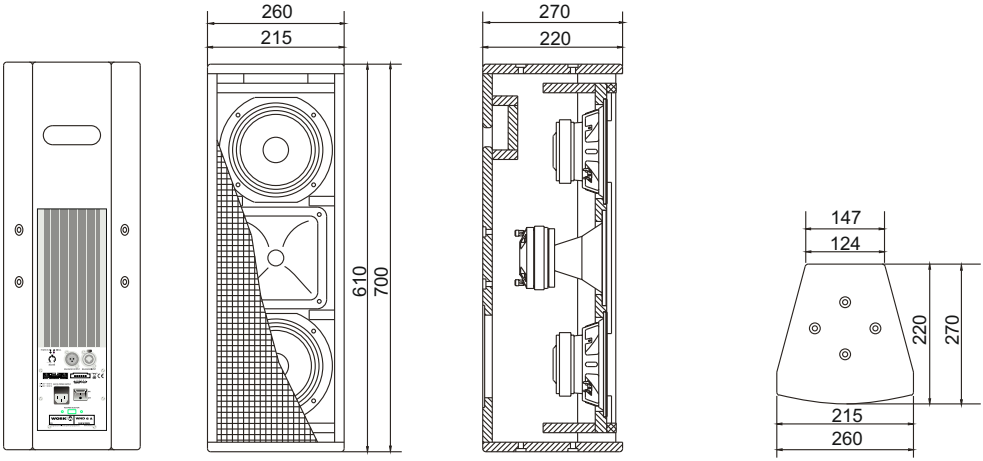

ESPECIFICACIONES

	WND 6A	WND 8A
Tipo:	Caja acústica de 2 vias autoamplif.	Caja acústica de 2 vias autoamplif.
Elementos:	2 x 6.5" woofer + 1.35" TWT	2 x 8" woofer + 1.35" TWT
Potenc. amplif.:	400 W	400 W
Conect. entrada:	XLR Combi + Euroblock	XLR Combi + Euroblock
Isensiblidad entr.:	200 mV (Bal.) / 100 mV (Desbal.)	200 mV (Bal.) / 100 mV (Desbal.)
Resp. frecuencia:	68 Hz - 18 kHz	45 Hz - 18 kHz
Dispersion (H xV):	120º x 60º	100º x 50º
Recinto:	Madera MDF	Madera MDF
Rejilla:	Hierro	Hierro
Alimentación:	AC 115 - 230V /50-60 Hz	AC 115 - 230V /50-60 Hz
Dimensiones:	215 x 610 x 220 mm (An x Al x Pr)	260 x 700 x 270 mm (An x Al x Pr)
Peso:	15.9 kg	20.7 kg

AMPLIFICADOR DE POTENCIA (Controles)

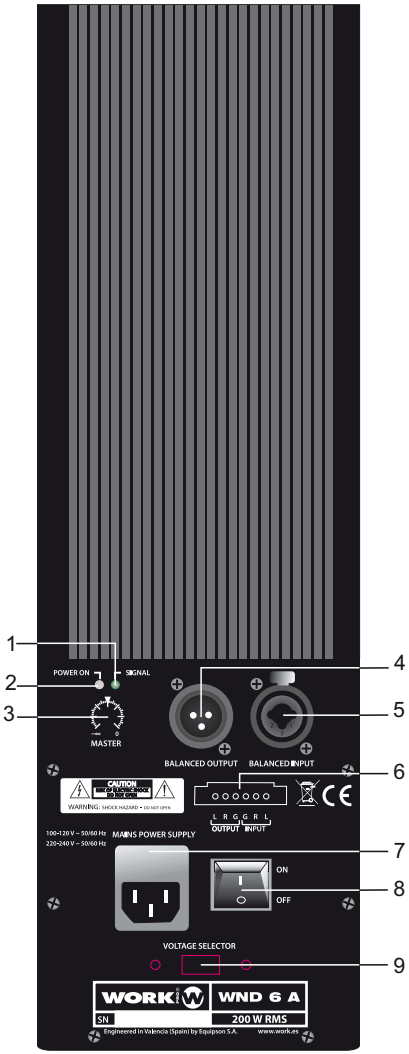

(*)Los controles son comunes en ambos modelos.

1. POWER LED: Este LED se ilumina cuando el dispositivo está conectado la alimentación y se activa el interruptor (8).

2. SIGNAL LED: Este LED se enciende cuando el dispositivo detecta señal de entrada en sus conectores de entrada.

3. MASTER VOLUME: Este potenciómetro rotativo controla la ganancia de salida del amplificador.

4. BALANCED OUTPUT: este conector XLR permite mandar señal de salida a otro dispositivo (LINK)

5. BALANCED INPUT: Este conector XLR permite conectar señal de entrada balanceada para ser amplificada.

6. INPUT/OUTPUT EUROBLOCK: Este conector Euroblock de 6 pines permite una conexión de entrada/salida balanceada adicional.

7. MAINS SUPPLY: Conecte el cable de red incluido a una toma AC adecuada.

8. POWER ON/OFF: Este conmutador permite encender o apagar el dispositivo.

9. VOLTAGE SELECTOR: Use este conmutador permite seleccionar la tensión local presente (AC 115V /230V)

EQUIPSON, S.A.

Avda. El Saler, 14 - Pol. Ind. L´Alteró,46460 - Silla (Valencia) Spain

Tel. +34 96 121 63 01 Fax + 34 96 120 02 42

www.workproaudio.com support@equipson.es