Instruction of **ST 170** Wall fixed installation

MARK

1.Product Features

Product weight:2.26kg; TV size support:32”-63”;
Distance to the wall: 70mm; Maximum load:40kg; For VESA standard: 600x400mm

2.Hardware List

Important: We are not responsible for any personal injury or product damage due to mishandling, incorrect mounting, incorrect assembly or incorrect use of this product.

Note: The supplied wall mounting hardware is not for use on steel stud walls or cold cinder black walls. If you are uncertain what material your wall is constructed of or any question regarding the proper installation of this wall mount, contact a qualified contractor.

Caution: This LCD/Plasma wall mount is intended for use with television that does not exceed the maximum weight capacity designated. Using this mount with products heavier than the maximum weight indicated may result in instability causing possible injury.

Screw spare parts list

No.	Description	Specifications Model	Qty.
1	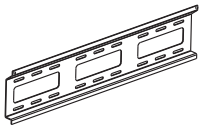	Wall plate	x1
2		Plasma arm	x2
A		M6x50 Wallboard screw	x4
B		Φ10 Plastic screw	x4
C		M6x20mm Cross round screw	x4
D		M8x16mm Cross round screw	x4
E		Φ6plastic spacer	x4
F		Φ6 washer	x4
G		washer	x4
H		M5x30mm Cross round screw	x2

Instruction of installation operation

1

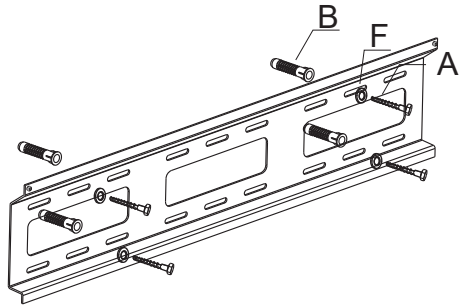

Using the bubble level to ensure the wall plate is level, Pre-drill 6 holes with a 10mm bit to 50mm deep.Insert wall anchors into the holes,then using long bolts to mount the wall to studs.

2

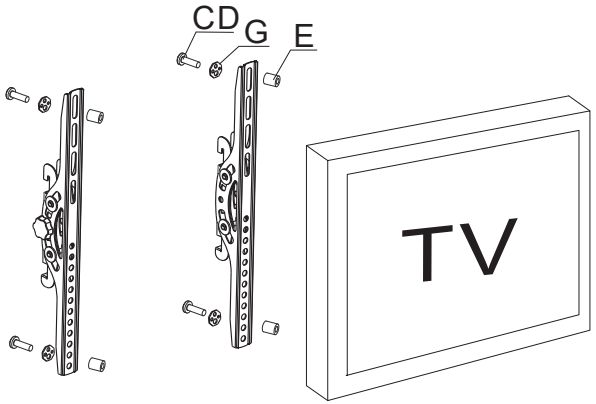

Using Long bolt(CorD), washer(G)and Spacer (E) to mount TV set to the aluminum siding.

3

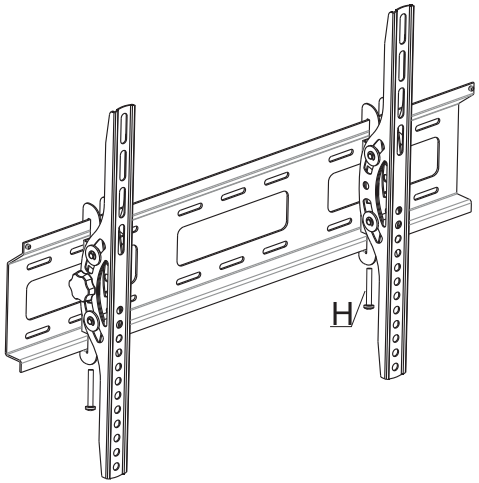

Instrucciones para la instalación del soporte de pared **ST 170**

MARK

1.Características del producto:
Peso del producto: 2.26 kg para pantallas de 32” a 63”
Distancia a la pared 70 mm, Peso máximo: 40 kg. Para stardard VESA 600 x 400 mm

2. Importante: No somos responsables de ninguna lesión personal o daño al producto debido a un mal manejo, montaje incorrecto o uso incorrecto de este producto.

Nota: El hardware de montaje en la pared suministrado no debe usarse en paredes metálicas o paredes de material inconsistente. Si no está seguro de qué material está construido su pared o si tiene alguna pregunta sobre la instalación adecuada de este soporte de pared, comuníquese con un contratista calificado.

3. Precaución: Este soporte de pared para LCD / plasma está diseñado para usarse con televisores que no excedan la capacidad máxima designada. El uso de este soporte con productos más pesados que el peso máximo indicado puede provocar inestabilidad y causar posibles lesiones.

Listado de elementos

No.	Descripción	Especificaciones	Cant.
1		Pletina a la pared	x1
2		Soporte vertical	x2
A		Tornillo fijación a pared M6x50	x4
B		Taco plástico M10Φ	x4
C		Tornillo M6 x 20 mm	x4
D		Tornillo M8 x 16 mm	x4
E		Separador plástico M6Φ	x4
F		Arandela M6Φ	x4
G		Arandela	x4
H		Tornillo M5x 30 mm	x2

Instrucciones de instalación

1

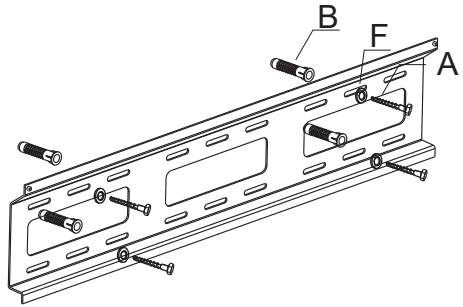

Usando un nivel de burbuja para asegurar la horizontalidad, realice 6 agujeros con una broca de 10 mm y 50 mm de profundidad. Inserte los tacos en la pared, y usando los tornillos (A), fije la pletina.

2

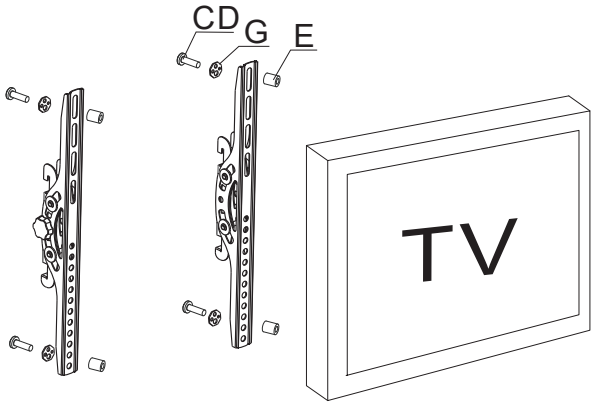

Usando las piezas C, G y E, monté el set por el lado del aluminio.
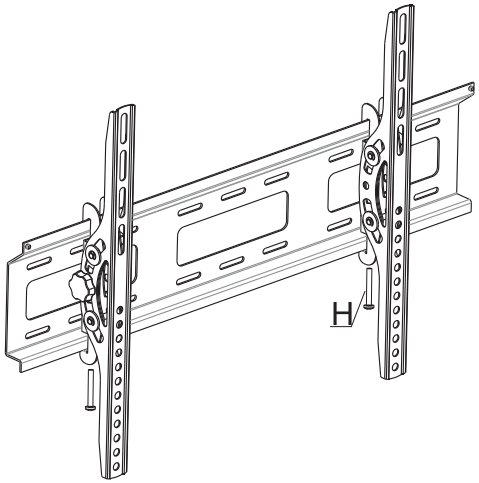
3