NGS 8 S

User Manual – Version 1.0

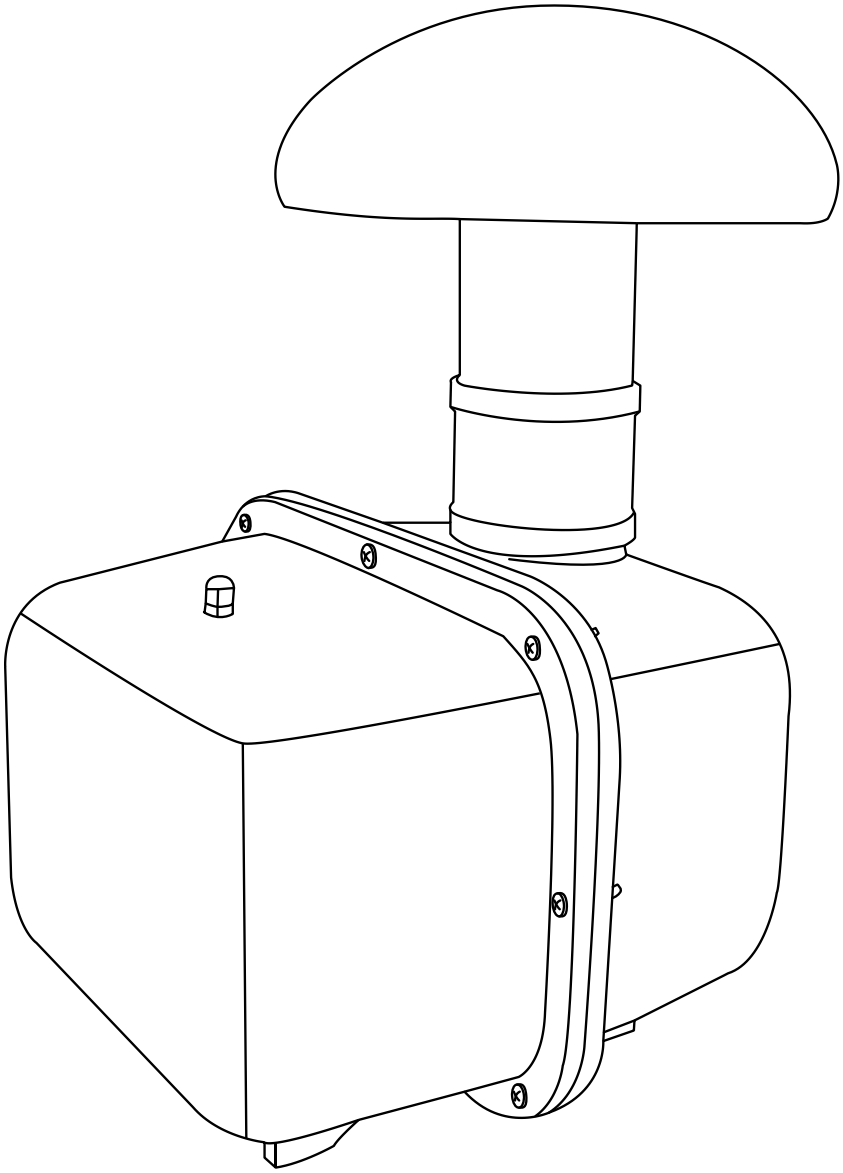

SAFETY INSTRUCTIONS

1. Read the instructions of this manual.

2. Keep these instructions in a safe place.

3. Heed all warnings and follow all instructions.

4. Please, respect your country safety regulations.

5. Don't use this device close to the water or high humidity places. Clean only with dry cloth.

6. Don't install near any heat sources such as radiators, heat registers, stoves, or other apparatus (including amplifiers) that produce heat. Make certain that the equipment is always installed so that is cooled and can't overheat.

7. Only use attachments/accessories specified by **WORK PRO**.

OVERVIEW

The **NGS 8 S WORK PRO** outdoor subwoofer has been designed for outdoor music applications delivering a deep and rich bass thanks to its enclosure is hidden under the ground.

The high protection rating IP65 makes it suitable for deployment in rough environments, and is the ideal complement to extend the very low frequencies of mid-high speakers outdoors. Once installed, only the top tube is visible.

Technical Data:

Frequency Range (-6dB)	40 Hz - 70 Hz
Frequency Range (-10dB)	35 Hz – 130 Hz
Sensitivity	87 dB SPL
Peak SPL	113 dB SPL
Coverage	Omnidirectional
Nominal Impedance	8 Ω
Program Power	200W
RMS Power	100W
Speaker Component	8" reinforced woofer
Recommended High Pass Filter	Butterworth 24 dB/Oct, 20 Hz
Recommended Low Pass Filter	Butterworth 24 dB/Oct, 120 Hz

Features:

Finish: Fiberglass Reinforced Plastic
Connection: 2 meter cable (2 conductors)
IP range protection: IP65
Speaker Component: 8" reinforced woofer
Dimensions (WxHxD): 395x712x500 mm
Weight: 10 Kg

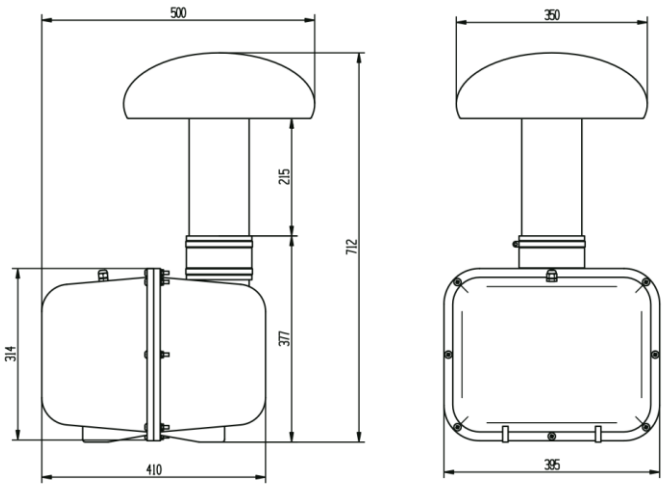

INSTALLATION

The **NGS 8 S** subwoofer provides low frequency bass reinforcement for outdoor installation. Whenever possible try to locate it in the middle of the listening area.

NGS 8 S operates as low impedance @ 8Ω.

It is necessary to install an active crossover before the amplifier. Check the technical data chart in order to verify the high & low pass filters data advisable.

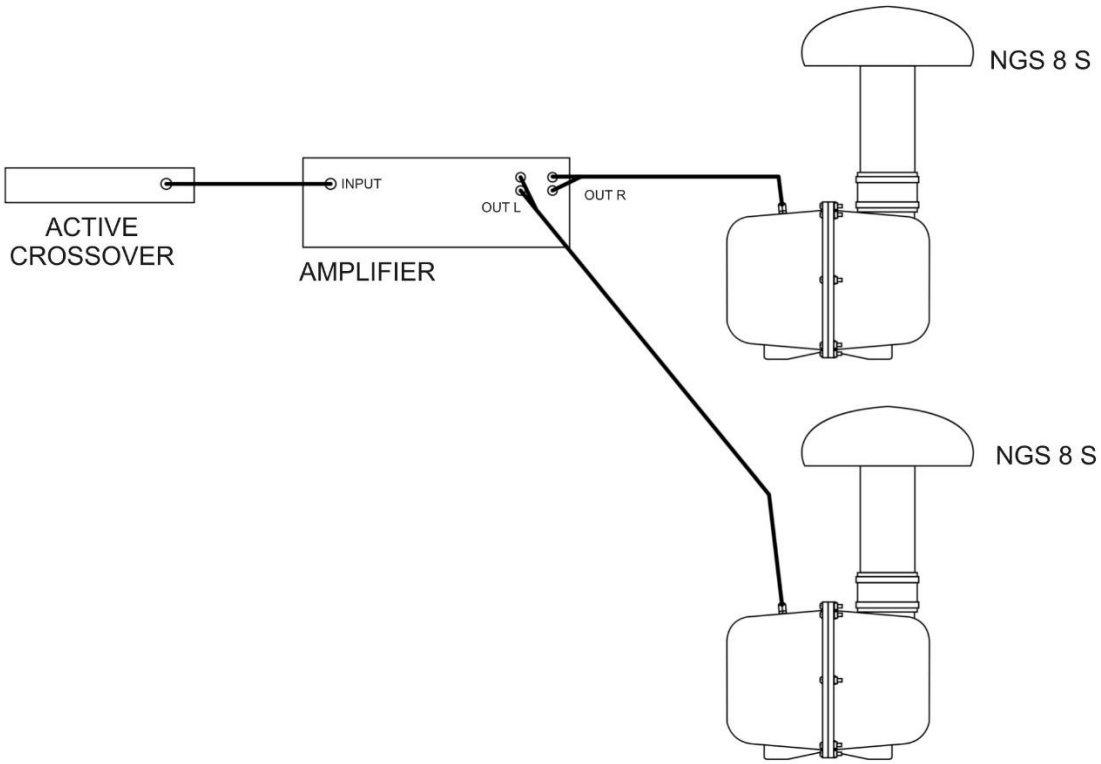

Positioning:

We recommend putting gravel at the bottom of the hole to help with drainage. After placing the Sub in the hole, fill the edges with dirt (don't pack the dirt in too tight.)

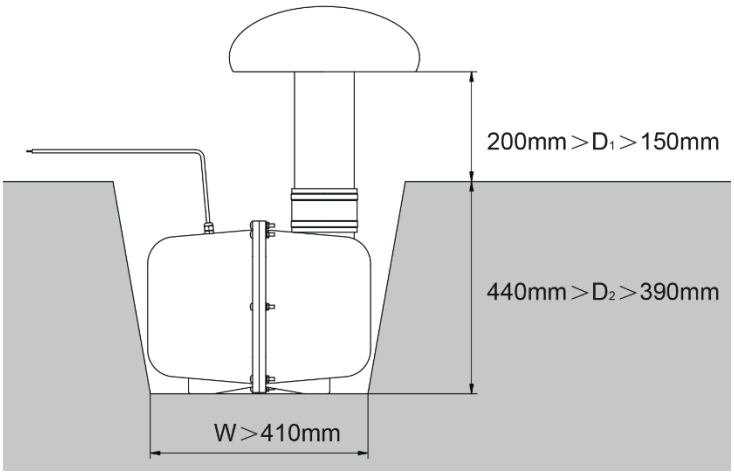

TROUBLESHOOTING

This short guide is meant to help and try to solve simple problems, if they continue and the device cannot operate, please, don't try to repair it by yourself, return the device to your **WORK PRO** dealer or distributor.

If a problem occurs, carry out the following steps in sequence until find solve the problem. If finally, the unit operates properly, don't continue with the next steps.

No Output:

Cables of the loudspeaker: Check and verify that all the cables between devices are connected and in good conditions.

Amplifier: Check the state of the amplifier: protections not activated, input signal and volume level

Constant Noise:

Wrong grounding system: Check and correct the system grounding.

Electronic fault: Check the electronics devices along the signal chain.

Poor low-frequency output:

Check the configuration of the active crossover (using the chart in the technical data section).

Check the correct polarity in all loudspeakers of the system.

INSTRUCCIONES DE SEGURIDAD

1. Lea detenidamente las siguientes instrucciones y preste atención a estas.

2. Guarde en un lugar seco y seguro este manual.

3. Siga una a una todas estas instrucciones.

4. Respete las instrucciones de seguridad de su país cuando instales este dispositivo.

5. No use este dispositivo cerca del agua o zonas altamente húmedas. A la hora de limpiarlo, utilice un paño seco.

6. No instale el dispositivo cerca de ninguna fuente de calor o fuego tales como calefactores, estufas o incluso amplificadores que produzcan calor. Asegúrese de que una vez instalado el dispositivo, esté en un lugar fresco y seco.

7. Únicamente utilice accesorios especificados por **WORK PRO**.

DESCRIPCIÓN GENERAL

El subwoofer de exterior **NGS 8 S** de **WORK PRO** está diseñado para ambientación musical al aire libre, ofreciendo un bajo profundo y rico a través de un recinto que queda oculto bajo tierra.

Su alta protección IP65 hace que pueda soportar las inclemencias meteorológicas, y es el complemento perfecto para reforzar las bajas frecuencias para acompañar a unidades medios-agudos ya instaladas. Una vez instalado, solo el tubo superior es visible.

Datos Técnicos:

Rango de frecuencias (-6dB)	40 Hz - 70 Hz
Rango de frecuencias (-10dB)	35 Hz – 130 Hz
Sensibilidad	87 dB SPL
Pico SPL	113 dB SPL
Cobertura	Omnidireccional
Impedancia Nominal	8 Ω
Potencia de programa	200W
Potencia RMS	100W
Transductor	Altavoz de 8" reforzado
Filtro paso alto recomendado	Butterworth 24 dB/Oct, 20 Hz
Filtro paso bajo recomendado	Butterworth 24 dB/Oct, 120 Hz

Características:

Acabado: Fibra de vidrio reforzada
Conexión: Cable de 2 metros con 2 conductores
Rango de protección IP: IP65
Altavoz: 8" reforzado
Dimensiones (AnxAlxPr): 395x712x500 mm
Peso: 10 Kg

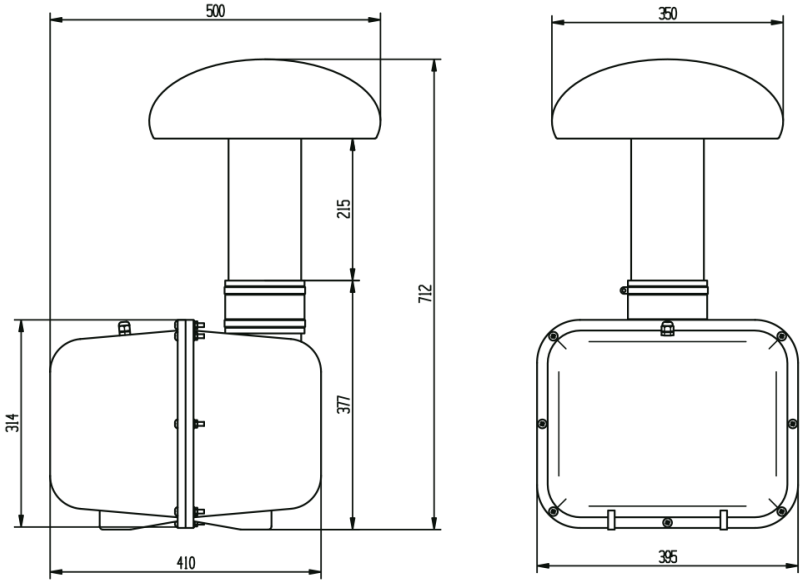

USO E INSTALACIÓN

El subwoofer **NGS 8 S** proporciona un refuerzo para frecuencias graves en instalaciones al aire libre. Siempre que sea posible intente colocarlo en el centro del área de escucha.
NGS 8 S funciona a baja impedancia (8Ω).
Es necesario colocar un crossover activo delante del amplificador. Consulte la tabla de datos técnicos para verificar los valores de los filtros paso alto y bajo aconsejables.

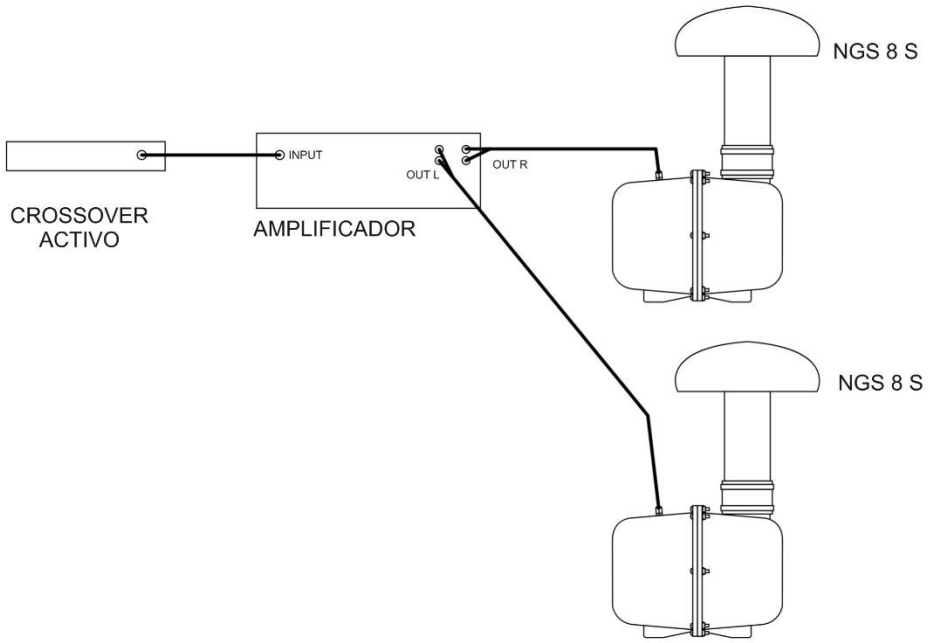

Posicionando el subwoofer:

Recomendamos colocar grava en la parte inferior del agujero para ayudar con el drenaje en caso de lluvia o riego. Después de colocar el **NGS 8 S** en el agujero, llene los bordes con tierra dejándola semi compacta a su alrededor y sin colocar demasiados encima de este.

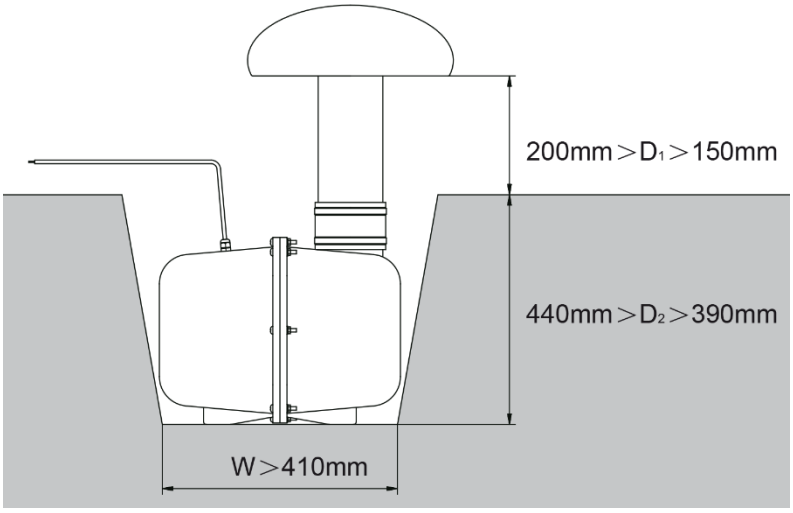

POSIBLES PROBLEMAS Y SOLUCIÓN

Esta breve guía está destinada a ayudar y tratar de resolver problemas simples, si continúan y el dispositivo no puede funcionar, por favor, no intente reparar el producto por su cuenta y devuélvalo a su distribuidor de WORK PRO.

Si presenta algún tipo de problema, realice los siguientes pasos en secuencia hasta que se resuelva.

No reproduce sonido:

Cables del altavoz: Compruebe que todos los cables entre los dispositivos están conectados y en buenas condiciones.

Amplificador: Compruebe el estado del amplificador: No están activadas las protecciones, hay señal de entrada y un volumen suficiente.

Ruido constante:

El sistema de conexión a masa es incorrecto: Compruebe las conexiones de masa del sistema.
Fallo electrónico: Compruebe los dispositivos conectados a lo largo del sistema.

Baja salida de baja frecuencia:

Compruebe la configuración del crossover activo (usando la tabla de los datos técnicos).
Compruebe la polaridad de todos los altavoces del sistema.

Av. Saler nº14 Poligono. Ind. L'Alteró. Silla 46460 VALENCIA-SPAIN

Tel: +34 961216301

www.workproaudio.com