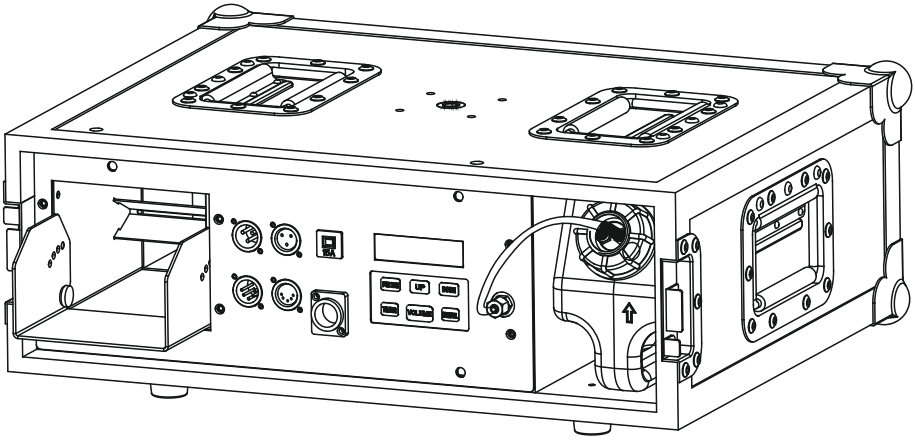

MF 900 PRO

User Manual/Manual de Uso

Rev. 150601

● Introduction

Thank you for choosing **MF 900 PRO** Haze Machine. Now you are owning the most advanced high performance hazemachine.Before start operating,we strongly suggest you to read the user manual carefully. Following the instructionshere will ensure your safety while operating the machine,easily achieve the best effect,as well as understand the right way to care for and maintain the machine,hence to prolong the product life cycle.

● Products Description

This is a Professional long -life fazer machine with small body and flight case. Several sets can be used together. Its unique heating system enables it to produce even fog continuously and 0~100 accurate output. With good noise volume adjustability, it is suitable for the quiet scenes . When matched with high end computer lighting, it's perfectly suitable for theatre, stage, high-grade club,etc. **MF 900 PRO** can show you a perfect haze effect.

● Elements

1. (3-pin DMX socket)
2. (over loaded protector)
3. (LCD screen)
4. (Oil tube)
5. (Nozzle)
6. (5-pin DMX socket)
7. (Power socket)
8. (Control panel)
9. (Fluid container)
10. (Handle)

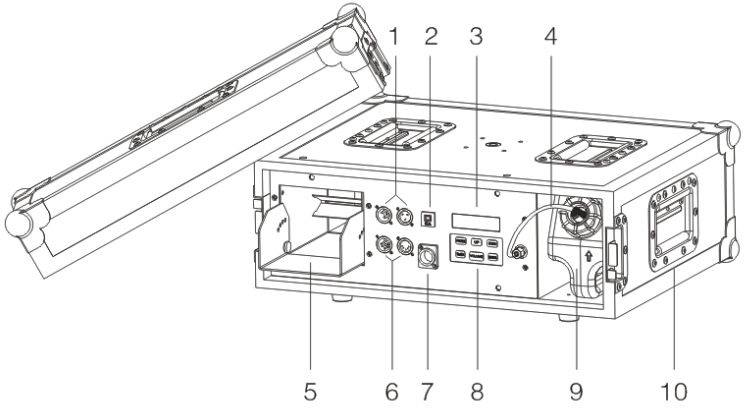

● Safety use

1. Keep the fixture dry. For indoor used.

2. Use grounded electrical outlet. Prior to use, make sure that unit is installed at the rated voltage.

3. Turn off or unplug when not using it.

4. This machine is not water -proof. Please keep it away from moisture and water. If moisture, water, or fluid gets inside the housing, stop using it.

5. No user serviceable and modifiable parts inside. Do not disassemble the housing and do any modification otherwise it might cause damage to the unit or danger of burning.

6. For adult use only. Fixture must be installed out of the reach of children. Never leave the unit running unattended. Keep it away from fire, combustible
and flammable materials.

7. Position the machine in well-ventilated area. Please leave about 50cm spaces surrounding the unit.

8. Please do not use the fixture under high temperature.

9. Never add flammable liquids of any kind (oil, gas, perfume) to the fog liquid.

10. If something wrong happen while using, please stop the fixture immediately,
cut off the power, and check the fog liquid amount, fuse, power cable and power plug If problem could not be resolved, please contact with your dealer.

11. Use only MARK ® fluid.

12. Never drink liquid. If it is ingested, call a doctor immediately for any discomfort. If liquid comes in contact with skin or eyes, rinse thoroughly with water.

Note: please pay attention to all the warning labels and instructions printed on the the unit.

● Opening the package and in specting the machine

Please make sure the machine is in good condition after opening the package. If there is any damage, please contact with your dealer directly and do not power on the machine

● The following parts should be included when you receive the package

1. One unit of **MF 900 PRO** haze machine with road case integrated
2. One Neutrik power cord
3. One user manual (warranty card included)

●Installation

◆ After ensuring all the accessories are intact, position the machine on a flat surface, and open the cover of the road case in front.

◆ Press the oil tank's quick connector by thumb and forefinger, and take it out quickly to disconnect the tube and the oil tank. Take out the tank and uncover the cap. Pour the MARK ® liquid into the tank carefully, then tighten the cap.Put the tank into the machine and push the connector lightly to connect it the tube and oil tank.

◆ Connect the Neutrik power cord to the machine. Please make sure the required and provided electricity voltage and the electricity outlet is grounded.

◆ There is no ON/OFF power switch for this unit.When the power cord connects to the electricity outlet, the machine will immediately start heating up and in the standby mode, during this time, the LCD panel will display "WARMING UP"

◆ It requires about 100s for heating up.When the process of heating up finishes, the LCD display will show "READY TO Fazer"

●Operation

◆Control panel instruction

1. When LCD displays "READY TO FAZER ", press "FUNCTION" button once, then the LCD shows "INTERVAL SET". In this mode, user can adjust the fog output interval by pressing "UP/DOWN"buttons (the range is from 1 to 200 seconds).
2. When LCD displays "READY TO FAZER", press "FUNCTION" button twice, then the LCD shows "DURATION SET". In this mode, user can adjust the FOG output duration by pressing "UP/DOWN"buttons (the range is from 1 to 200 seconds).
3. When LCD displays "READY TO FAZER", press "FUNCTION" button three times, then the LCD shows "TIMER OUT". In this situation, user can adjust the fog output volume by pressing "UP/DOWN"buttons(the range from 1% to 100%)

When LCD displays "READY TO FAZER", press "TIMER" button, user can activate Timer mode and can exit by pressing the "TIMER" button again.

◆ Note: a. This unit comes with memory function. Therefore, in next time's use, when user press TIMER, it will be the same as last time unless interval, duration and volume are reset.This can help save some time for setting up.

b. After the first time heat up, the machine can working continuously at any percentage of output, no matter 1% or 100%.

4. When LCD displays "READY TO FAZER", press "FUNCTION" button four times, then the LCD shows "VOLUME OUT". In this mode, user can adjust the haze output volume by pressing "UP/DOWN"buttons(the range is from 1% to 100%).

5. When LCD displays “READY TO FAZER”, press “FUNCTION” button five times, then the LCD shows“ FAN SPEED 100%”. In this mode, user can adjust the speed of fan by pressing “UP/DOWN”buttons (the range is from 1% to 100%).
6. When LCD displays “READY TO FAZER”, press “FUNCTION” button six times, then the LCD shows “DMX 512”. In this mode, user can adjust the DMX address by pressing “UP/DOWN”buttons.There are two DMX channels for this Fazer machine. Channel one is for the fan speed, and channel two for Haze output.
7. When LCD displays “READY TO FAZER”, press “FUNCTION” button seven times, then the LCD shows “FLUID SENSOR”. In this mode, user can set the status of “low-fluid protection” by pressing “UP/DOWN”buttons.
8. When LCD displays “READY TO FAZER”, press “FUNCTION” button eight times, then the LCD shows “DIRECT TIMER”. In this mode, user can set the ON/OFF of “TIMER memory function” by pressing “UP/DOWN”buttons.
9. When LCD displays “READY TO FAZER”, keep pressing the “MANUAL” button can force the machine to generate 100% full haze output. As soon as releasing MANUAL button, the unit stops spraying fog immediately.

How to release the “Low-fluid protection”
When the machine is with low haze fluid or no fluid, the LCD will display “ EMPTY FLUID”.
1. After refilling haze liquid, keep pressing “MANUAL” button until the display does not flickering.
2. Press “FUNTION” button and navigate to “FLUID SENSOR”. Set the status to “OFF”.

Technical Specifications

Voltage used	AC 100~120V, AC 220V-240V 50/60HZ
Fuse	8A/250V
Power	900W
Pre-heating time	2.5min
Smoke output	3500cuft/min
Tank capacity	3.5L
N.W.	19.5kg
G.W	20.5kg
Machine’s Size	534×510×207mm
Package size	600×590×265mm

• Introducción

Gracias por la adquisición de la máquina Haze **MF 900 PRO.**
Antes de poner en marcha la unidad, le recomendamos que lea el manual de uso cuidadosamente. Siguiendo las instrucciones que contiene, se asegurará una manejo óptimo y seguro del dispositivo, así como entender el correcto funcionamiento y mantenimiento para prolongar la vida útil del producto.

Instrucciones

MF 900 PRO es un dispositivo hazer profesional de reducidas dimensiones e integrado en un flightcase. Varias unidades pueden funcionar juntas. Su diseño único permite producir un humo constante y regular su nivel de salida de 0-100%. Gracias a su casi nulo ruido puede colocarse en escenarios donde su funcionamiento no interfiera, por ello, es perfectamente adecuado en teatros, escenarios, salas de fiestas, etc donde **MF 900 PRO** es un perfecto efecto haze.

● Elementos

1. Conector DMX 3 pin
2. Protector de sobrecarga
3. Pantalla LCD
4. Tubo de líquido
5. Boquilla
6. Conector DMX 5 pin
7. Toma de alimentación
8. Panel de control
9. Depósito
10. Asa

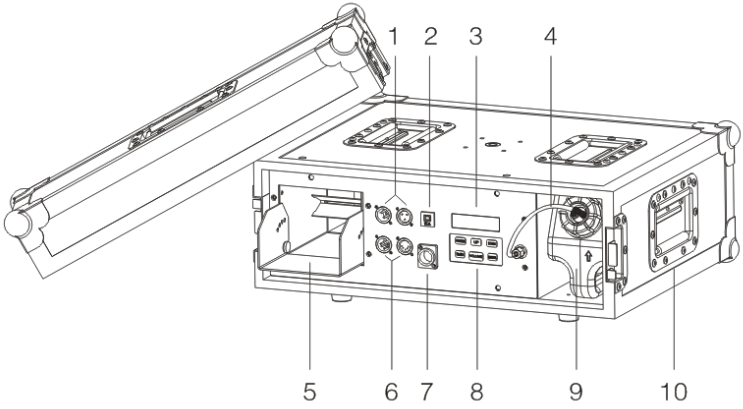

Instrucciones de seguridad

1. Mantenga seca la unidad. Puede ser usado sólo en interior.

2. Use una base con terminal de toma de tierra. Antes de ponerla en marcha, asegúrese que la base dispone del voltaje correcto.

3. Apague la unidad y des conéctela cuando no la use.

4. La unidad no es resistente al agua por lo que debe estar apartada de la humedad o el agua. Si humedad, agua u otros líquidos entran en la unidad, deje de usarla de inmediato.

5. No hay elementos de control para el usuario en el interior de la unidad. No la abra ni realice ningún tipo de modificación, de otra manera podría causar daños en la unidad o riesgo de incendio.

6. La unidad debe ser utilizada por adultos y debe instalarse lejos del alcance de los niños. Nunca deje la unidad en marcha sin supervisión. Manténgala apartada de fuego, combustibles o materiales inflamables.

7. Coloque la unidad en una zona bien ventilada. Deje al menos 50 cm de espacio alrededor.

8. Por favor, no utilice la unidad en ambientes de alta temperatura.

9. No utilice ningún líquido inflamable, gas o perfume como líquido en el depósito

10. S la unidad no se comporta de manera normal, deje de utilizarla de inmediato, desconéctela y compruebe el cable de alimentación. Si no puede resolver el problema contacte con su distribuidor.

11. Utilice únicamente liquido Haze de **MARK ®**

12. Nunca el líquido utilizado en este dispositivo.

NOTA: Tenga en cuenta todas las advertencias contenidas en este manual

- **Desembalando la unidad y comprobando su contenido**

  Por favor, asegúrese que la unidad está en buenas condiciones después de desembalarlo. Si detecta algún daño, por favor, contacte con su distribuidor y no la ponga en marcha.

- **Los siguientes elementos deben estar incluidos dentro del embalaje**

  1. una unidad de **MF 900 PRO** (máquina de humo con flightcase incorporado)
  2. Un cable de alimentación con conector Neutrik
  3. Un manual de uso

- **Instalación**

Después de asegurarse que la unidad viene con todos los accesorios, sitúe la unidad en una superficie plana. Abra la cubierta frontal.

Desenrosque el tapón del depósito de líquido y rellénelo del líquido tipo Haze de MARK®. Vuelva a cerrarlo fijando correctamente el tubo.

Conecte el cable de alimentación con conector Neutrik . Asegúrese que la base de alimentación donde va a ir conectado es del valor correcto de voltaje y dispone de toma de tierra.

La unidad no tiene interruptor de encendido/apagado. En cuanto se conecta a la alimentación, la máquina de humo comienza a calentarse y se pone en modo stand by. Durante este tipo la pantalla mostrará “WARNING UP”.

Se requieren aproximadamente 100 segundos hasta que la unidad alcanza la temperatura adecuada. Cuando esto ocurre la pantalla muestra “READY TO FAZER”.

- **Funcionamiento**

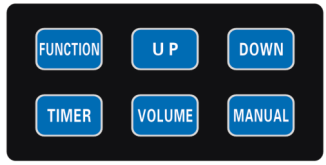

1. Cuando la pantalla muestra “READY TO FAZER”, presione FUNCTION una vez, la pantalla muestra “INTERVAL SET”. En este modo, el usuario puede ajustar el intervalo de salida de humo presionando las teclas UP y DOWN (el rango es entre 1 y 200 segundos).

2. Cuando la pantalla muestra “READY TO FAZER”, presione FUNCTION dos veces, la pantalla muestra “DURATION SET”. En este modo, el usuario puede ajustar la duración de salida de humo presionando las teclas UP y DOWN (el rango es entre 1 y 200 segundos).

3. Cuando la pantalla muestra “READY TO FAZER”, presione FUNCTION tres veces, la pantalla muestra “TIMER OUT”. En este modo, el usuario puede ajustar el volumen de salida de humo presionando las teclas UP y DOWN (el rango es entre 1 y 100%).
   NOTA: a. Esta unidad dispone de memoria. así, la seguiente vez que la utilice y presione TIMER, utilizará el mismo intervalo, duración y volumen anteriores.
   b. Después de la primera vez que se ponga en marcha la unidad, puede trabajar de manera constante a cualquier porcentaje de salida de 1% a 100%.

4. Cuando la pantalla muestra “READY TO FAZER”, presione FUNCTION cuatro veces, la pantalla muestra “VOLUME OUT”. En este modo, el usuario puede ajustar el volumen de salida de humo presionando las teclas UP y DOWN (el rango es entre 1 y 100%).

5. Cuando la pantalla muestra “READY TO FAZER”, presione FUNCTION cinco veces, la pantalla muestra “ FAN SPEED 100%”. En este modo, el usuario puede ajustar la velocidad del ventilador presionando las teclas UP y DOWN (el rango es entre 1 y 100%).

6. Cuando la pantalla muestra “READY TO FAZER”, presione FUNCTION seis veces, la pantalla muestra “DMX 512"”. En este modo, el usuario puede ajustar el canal DMX presionando las teclas UP y DOWN La unidad utiliza dos canales DMX. El canal 1 para la velocidad del ventilador y el canal 2 controla la salida de la máquina de humo.

7. Cuando la pantalla muestra “READY TO FAZER”, presione FUNCTION siete veces, la pantalla muestra “FLUID SENSOR”. En este modo, el usuario puede ajustar el estado del sensor de protección de “bajo nivel de líquido” presionando las teclas UP y DOWN.

8. Cuando la pantalla muestra “READY TO FAZER”, presione FUNCTION ocho veces, la pantalla muestra “DIRECT TIMER”. En este modo, el usuario puede configurar el encendido/apagado de la función de memoria TIMER presionando las teclas UP y DOWN.

9. Cuando la pantalla muestra “READY TO FAZER”, mantenga presionada la tecla “MANUAL” para forzar a la máquina a generar la salida de humo al 100%. Al soltar el botón MANUAL la unidad deja de emitir humo.

Como liberar la protección de “bajo nivel de líquido”

Cuando la máquina tiene un nivel bajo de líquido o no tiene líquido, la pantalla muestra “EMPTY FLUID”.

1. Después de volver a llenar el depósito, mantenga presionada la tecla MANUAL hasta que la pantalla deje de parpadear.
2. Presione FUNCTION y navegue hasta “FLUID SENSOR” y configure el estado a “OFF”.

Technical Specifications

Alimentación	AC 100~120V, AC 220V - 240V 50/60Hz
Fusible	8A/250V
Potencia	900W
Tiempo de precalentamiento	2.5min
Salida	3500cuft/min
Depósito	3.5L
Peso neto	19.5kg
peso bruto	20.5kg
Dimensiones de la unidad	534×510×207mm
Dimensiones embalado	600×590×265mm

EQUIPSON, S.A.

Avda. El Saler, 14 - Pol. Ind. L´Alteró
46460 - Silla (Valencia) Spain
Tel. +34 96 121 63 01 Fax + 34 96 120 02 42
www.markpro.es / equipson@equipson.es