CI 60X

User Manual – Version 1.0

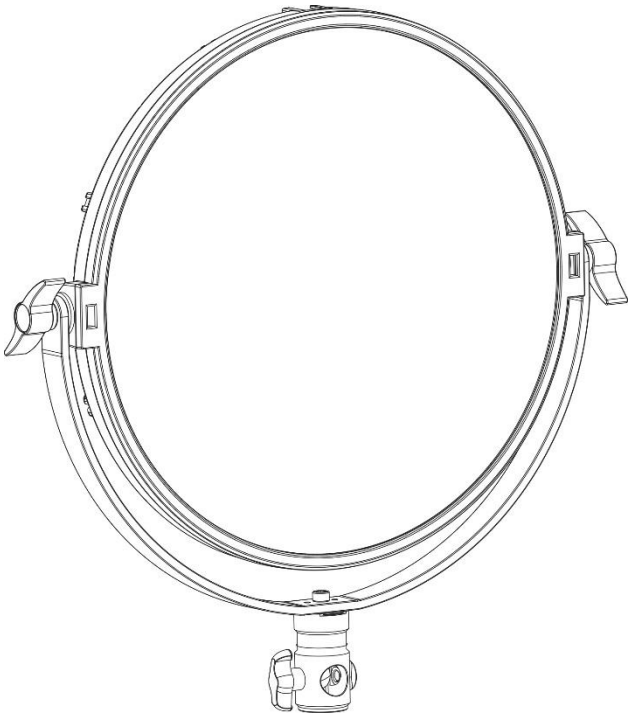

SAFETY INSTRUCTIONS

1. Read the instructions of this manual.

2. Keep these instructions in a safe place.

3. Heed and follow all warnings and instructions.

4. Please, respect your country safety regulations.

5. Don't use this device close to the water or high humidity places. Clean only with dry cloth.

6. Don't install near any heat sources such as radiators, heat registers, stoves, or other apparatus (including amplifiers) that produce heat. Make certain that the equipment is always installed so that is cooled and can't overheat.

7. In case of use batteries, Use only the model specified in the user manual.

8. Protect the power cord from being walked on or pinched, particularly at plugs, convenience receptacles, and the point where they exit from the apparatus.

9. Only use attachments/accessories specified by MARK.

10. Unplug this device during lightning storms or when unused for long periods of time.

11. The technical service is required when the device has been damaged in any way, such as power supply cord or plug is damaged, liquid has been spilled or objects have fallen into the device, does not operate normally or has been dropped.

12. To completely disconnect this apparatus from the AC mains, disconnect the power supply cord plug from the AC receptacle.

13. The mains plug of the power supply cord shall remain readily operable.

14. WARNING – to reduce the risk of fire or electric shock, don't expose this device to rain or humidity.

15. Don't expose this equipment to dripping or splashing and ensure that no objects filled with liquids, such as vases, are placed on the equipment.

OVERVIEW

CI 60X is an LED luminaire for photography and video applications. With a diameter of 30 cm and barely 5.5 cm thick, it can illuminate backgrounds or objects evenly thanks to its front diffuser.
It incorporates dimerization and colour temperature control through two encoders. Dimming can be adjusted between 10% and 100% and the temperature range between 3200K and 5600K, both of which are shown on the display on the rear.
To control these two parameters, we can choose to do it manually with the encoders, by means of a DMX signal or using the remote control.
CI 60X can be powered by an external DC power supply or by using Li batteries (not included).
It also incorporates clamping knobs to adjust the projection angle.
You can use the STA 240 and STA 300 brackets to fix it, sold separately.

Technical Data:

Output power	60W
Luminous Flux	6000 Lm
LED quantity	600 LEDs
Light source	0.2W high brightness SMD LED
Colour temperature	3200K – 5600K
CRI	>95
Dimmer	10% - 100%
Remote control	99 channels (2.4GHz wireless remote control)
R.C. distance	30 m (open field)
DXM control	2 channels
Lithium battery type	2x NP-F750/970 - SONY BP V type
DC power supply	DC 15-19V external power supply
Dimensions	300 x 55 mm (Ø x D)
Weight	1.8 kg

Features:

- LED light for video and photography.
- 60W power output and 6000 Lm.
- Diameter 30 cm
- Intensity (10%-100%) and colour temperature (3200K-5600K) adjustment
- Manual control, DMX and remote controller.
- External power supply (included) and slots Lithium batteries (not included).

CONTROLS & FUNCTIONS

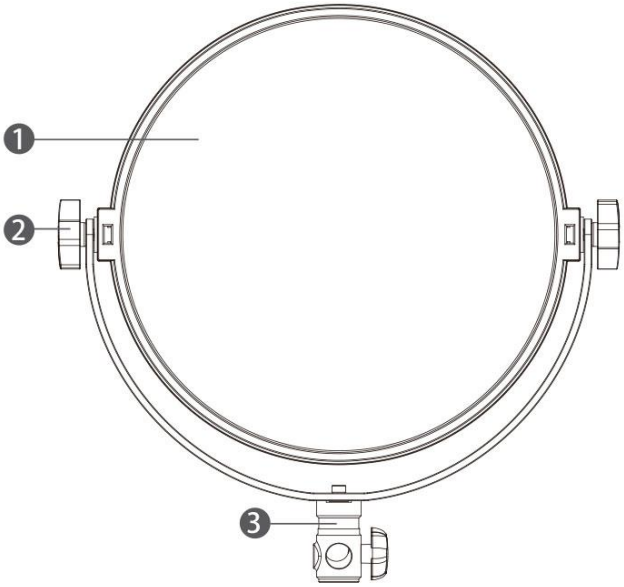

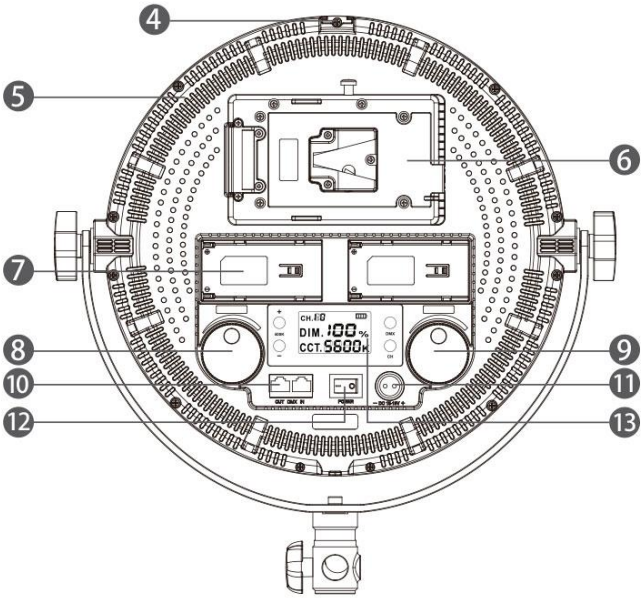

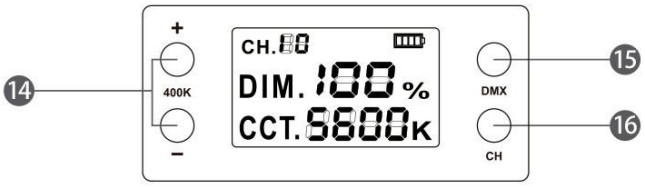

1. Light diffuser
2. Angle adjusting knob
3. Yoke for stand (STA 240 / STA 300 recommended)
4. Shoe cover
5. Vents
6. Battery Sony BP V type slot (not included)
7. Batteries NP – F750 or F970 type slots (not included)
8. Colour temperature encoder (3200K-5600K)
9. Intensity encoder (10%-100%)
10. DMX input/output connections
11. DC power supply connector (included)
12. Power switch. “I” battery power supply “O” power off, “II” external power supply.
13. LCD display. It shows the intensity level, colour temperature, battery charge and control channel.
14. Access buttons to 4000K. They allow to adjust the colour temperature from this value using (+/-)
15. DMX mode selector
16. DMX address selection. Press and rotate the encoder (9) to select the address.

DMX CONTROL

- Use the included cable with RJ45/XLR3 to connect the device to a DMX console using the DMX IN connection.
- Press DMX button (15) to select DMX mode (it appears in the display).
- Press CH button (16) until "CH" flicks in the display.
- Rotate the encoder (9) to select the first DMX channel (showed in the display).
- Press CH button again to confirm the selection.

The device uses two DMX channels:

Channel 1st: Intensity
Channel 2nd: Colour temperature

REMOTE CONTROL

Overview functions remote control display:

- Red status LED (5): Intensity adjustment
- Orange status LED (6): Colour temperature adjustment
- No status LED: Setting channel by remote control
- Green status LED: It lluminates when buttons (4) or (2) are pressed.

Selecting the channel in the lighting

- Press the CH button (16) and rotate the encoder (9) to select the reception channel (showed in the display). Press CH button (16) again to confirm.
-

Selecting the channel in the remote control

- Insert the batteries (2x AAA type) in the remote control.
- Switch the device that you need to control. The ON/OFF on the remote control will not work if the mains power switch on the light is switched off.
- Press the ON/OFF button (1) in the remote control. Check the control channel in both device. They must have the same.
- To select the channel, press mode button (3), each time you press button, the mode change between intensity (red LED (5) lights, colour temperature (orange LED (6) lights, and selection channel with none LED lighting). Now use the button (2) and (4), to select the same channel as the selected in the lighting.
- Finally, press the function button (3) again to confirm.
- The current channel is showed in the display (7)
- Now the remote control and the light are paired up and you can choose the necessary function (intensity or colour temperature) using the button (3) and adjust the value with the buttons (2) or (4).

Setting the intensity via remote control

- Once remote control and lighting are paired up , press menu button (3) until to the red LED (5) lights. In this moment use the button (2) and (4) to adjust the intensity. The value will display in the display (between 10 to 99).

Setting the colour temperature via remote control

- Once remote control and lighting are paired up , press menu button (3) until to the orange LED (6) lights. In this moment use the button (2) and (4) to adjust the colour temperature . The value will display in the display (first 2 digits) (between 3200 to 5600).

Switching the light on/off via remote control

- Once remote control and lighting are paired up , press ON/OFF button (1) during 2 or 3 seconds to turn on or off the lighting.
- The remote control has an automatic switch off function after 20 seconds. To reactivate the display, press the ON/OFF button (1) again.

CAUTIONS

Prevention of electric shock

The electrical connection must only be carried out by qualified personal. Before installing, make sure you use the incorporated external main supply. Each device must be properly grounded and installed in accordance with the relevant standards. Don't use the device in a lightning storm or wet environment.

To prevent burning of fire

1. Never install the device directly on the surface of ordinary combustible material.
2. The equipment must be installed away from inflammable and explosive materials.
3. Keep at last 0,5 m around the unit for ventilation purposes.
4. Do not replace with non-original spare parts. Contact your MARK dealer.

Unpacking

Note: Before unpacking, check it for possible damage that might have occurred during transportation. If you find any damage, please do not use the unit and contact the MARK dealer.

INDICACIONES DE SEGURIDAD

1. Lea detenidamente las siguientes instrucciones y preste atención a éstas.

2. Guarde en un lugar seco y seguro este manual.

3. Siga una a una todas las instrucciones.

4. Respete las instrucciones de seguridad de su país cuando instale este dispositivo.

5. No use este dispositivo cerca del agua o zonas altamente húmedas. A la hora de limpiarlo, utilice un paño seco.

6. No instale el dispositivo cerca de ninguna fuente de calor o fuego tales como calefactores, estufas o incluso amplificadores que produzcan calor. Asegúrese de que, una vez instalado el dispositivo, esté en un lugar fresco y seco.

7. No obstruya ninguna de las salidas. Cuando instale el dispositivo hágalo tal y como lo indican estas instrucciones.

8. Proteja el cable de alimentación para no ser pisado o manipulado, particularmente en los conectores (mural y de entrada a la unidad).

9. Utilice únicamente accesorios especificados por MARK.

10. Desconecte el dispositivo si no va a ser utilizado durante largos periodos de tiempo.

11. El dispositivo será reparado por el servicio técnico oficial cuando esté dañado, el cable esté deteriorado o el conector estropeado, así como si el dispositivo ha entrado en contacto con líquidos o no opera correctamente.

12. Para desconectar totalmente la unidad de la red eléctrica principal desconecte el cable de la toma mural eléctrica.

13. El conector principal debe poder conectarse y desconectarse de la red eléctrica de manera fácil.

14. ATENCIÓN. Para reducir el riesgo de fuego o shock eléctrico, no exponga este dispositivo bajo la lluvia o la humedad.

15. No exponga este equipo a líquidos, ni salpicaduras, así como evite ubicarlo cerca de recipientes o posibles fuentes con líquidos.

VISTA GENERAL

CI 60X es una luminaria LED para aplicaciones de fotografía y vídeo. Con un diámetro de 30 cm y apenas 5.5 cm de grosor, permite iluminar fondos u objetos de manera uniforme gracias a su difusor frontal.
Incorpora control de dimerización y de temperatura de color mediante dos encoders. La dimerización puede ajustarse entre el 10% y el 100% y el rango de temperatura entre 3200K y 5600K, mostrando ambos valores en la pantalla situada en la parte trasera.
Para el control de estos dos parámetros, podemos optar por hacerlo manualmente con los encoders, mediante señal DMX o utilizando el mando remoto.
CI 60X puede ser alimentado mediante un alimentador externo de DC o utilizando baterías de Li (no incluidas).
También incorpora palomillas de sujeción para ajustar el ángulo de proyección.
Para su fijación puede utilizar los soportes STA 240 y STA 300, vendidos por separado.

Technical Data:

Potencia de salida	60W
Flujo lumínico	6000 Lm
Cantidad de LEDs	600 LEDs
Fuente lumínica	LEDs SMD ultrabrillantes de 0.2W
Temperatura de color	3200K – 5600K
CRI	>95
Dimmer	10% - 100%
Control remoto	99 canales (mando inalámbrico, banda2.4GHz)
Distancia C.R.	30 m (campo abierto)
Control DMX	2 canales DMX
Tipo de batería de litio	2x NP-F750/970 - 1x SONY BP V
Alimentador DC	Alimentador externo DC 15-19V
Dimensiones	300 x 55 mm (Ø x D)
Peso	1.8 kg

Características:

- Luminaria LED para aplicaciones de vídeo y fotografía.
- 60W de potencia y 6000 Lm.
- 30 cm de diámetro.
- Dimerización (10%-100%) y temperatura de color (3200K-5600K) ajustables.
- Control manual, DMX y mando remoto.
- Alimentación por alimentador externo (incluido) o baterías de Litio (no incluidas).

CONTROLES y FUNCIONES

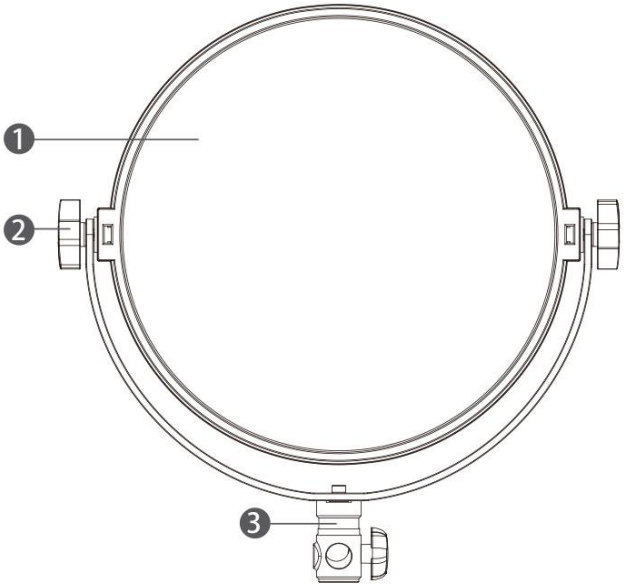

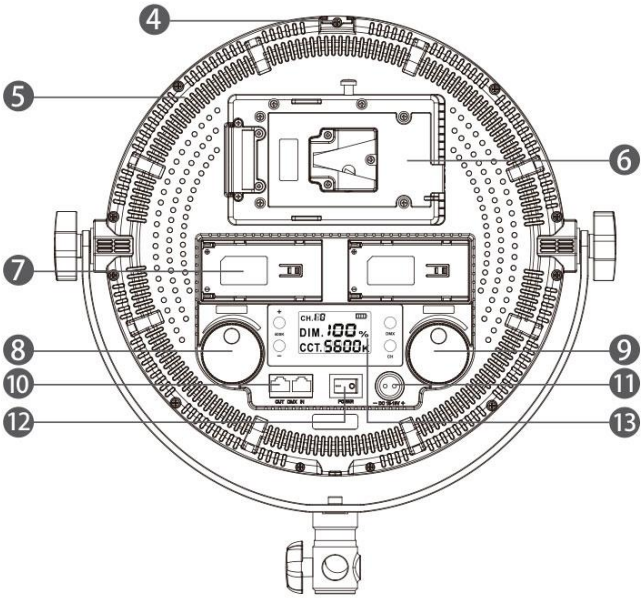

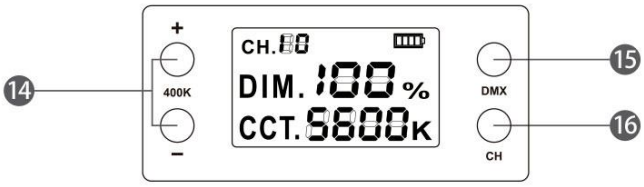

1. Difusor
2. Palomillas para el ajuste de la angulación
3. Palomilla para la fijación de soporte (STA 240 / STA 300 recomendado)
4. Fijación para zapata
5. Rejillas de ventilación
6. Alojamiento para batería tipo Sony BP V (no incluida)
7. Alojamiento para dos baterías tipo NP – F750 o F970 (no incluidas)
8. Encoder para el ajuste de la temperatura de color (3200K-5600K)
9. Encoder para el ajuste de la intensidad (10%-100%)
10. Conexiones entrada/salida DMX
11. Conexión para el alimentador externo DC (incluido)
12. Interruptor de alimentación. "I" alimentación con batería "O" apagado, "II" alimentador externo.
13. Pantalla LCD que muestra el nivel de intensidad, temperatura de color, carga de batería y canal de control.
14. Teclas de acceso al nivel medio de 4000K y permite ajustar la temperatura a partir de este valor (+/-)
15. Selector modo DMX
16. Selector del canal de inicio DMX. Pulsar y con el encoder (9), seleccionar el canal.

CONTROL DMX

- Utilice el cable incluido con RJ45 / XLR3 para conectar el dispositivo a una consola DMX mediante la conexión DMX IN.
- Pulse el botón DMX (15) para seleccionar el modo DMX (aparece en la pantalla).
- Presione el botón CH (16) hasta que "CH" parpadee en la pantalla
- Gire el encoder (9) para seleccionar el primer canal DMX (mostrado en la pantalla).
- Presione el botón CH de nuevo para confirmar la selección.

El dispositivo utiliza dos canales DMX.

Canal 1º: Intensidad
Canal 2: Temperatura de color

MANDO REMOTO

Resumen de funciones pantalla de control remoto:

- LED de estado rojo (5): ajuste de intensidad
- LED de estado naranja (6): ajuste de temperatura de color
- Sin LED de estado: ajuste de canal por control remoto
- LED de estado verde: Se ilumina cuando se presionan los botones (4) o (2).

Seleccionando el canal en la luminaria

- Presione el botón CH (16) y gire el encoder (9) para seleccionar el canal de recepción (mostrado en la pantalla). Presione el botón CH (16) nuevamente para confirmar.

Seleccionando el canal en el mando remoto

- Inserte las pilas (2x tipo AAA) en el mando remoto.
- Encienda el dispositivo que necesita controlar. El encendido/apagado en el control remoto no funcionará si el interruptor de alimentación de la luminaria está apagado.
- Presione el botón ON / OFF (1) en el control remoto. Verifique el canal de control en ambos dispositivos. Deben tener lo mismo.
- Para seleccionar el canal, presione el botón de modo (3), cada vez que presione el botón, el modo cambia entre intensidad (LED rojo (5), temperatura de color (LED naranja (6) y canal de selección sin iluminación LED). Ahora use los botones (2) y (4), para seleccionar el mismo canal que el seleccionado en la luminaria.
- Finalmente, presione nuevamente el botón de función (3) para confirmar.
- El canal actual se muestra en la pantalla (7)
- Ahora el mando a distancia y la luz están emparejados y puedes elegir la función necesaria (intensidad o temperatura de color) con el botón (3) y ajustar el valor con los botones (2) o (4).

Ajuste de la intensidad mediante mando a distancia

- Una vez que el control remoto y la luminaria estén emparejados, presione el botón de menú (3) hasta que se encienda el LED rojo (5). En este momento utilice los botones (2) y (4) para ajustar la intensidad. El valor se mostrará en la pantalla (entre 10 y 99).

Configuración de la temperatura de color mediante control remoto

- Una vez que el control remoto y la iluminación estén emparejados, presione el botón de menú (3) hasta que se encienda el LED naranja (6). En este momento utilice los botones (2) y (4) para ajustar la temperatura del color. El valor se mostrará en la pantalla (primeros 2 dígitos) (entre 3200 y 5600).

Encendido / apagado de la luz mediante mando a distancia

- Una vez que el control remoto y la iluminación estén emparejados, presione el botón ON / OFF (1) durante 2 o 3 segundos para encender o apagar la iluminación.
- El control remoto tiene una función de apagado automático después de 20 segundos. Para reactivar la pantalla, presione nuevamente el botón ON / OFF (1).

PRECAUCIONES

Prevención frente a shock eléctrico

La conexión eléctrica al dispositivo debe ser realizada por personal cualificado. Antes de instalar, asegúrese de utilizar el alimentador externo incluido. Cada dispositivo debe ser adecuadamente conectado a una toma de tierra de acuerdo con las normas establecidas. No use la unidad durante una tormenta eléctrica.

Prevención frente incendios

1. Nunca instale el dispositivo cerca de una fuente de combustión.
2. El equipo debe instalarse lejos de materiales inflamables y explosivos.
3. Deje al menos 0,5 m alrededor de la unidad para su ventilación.
4. Si cambia alguna de las partes del dispositivo hágalo siempre con repuestos originales. Para ello contacte a su proveedor MARK.

Desempaquetado

Nota: Antes de desembalar compruebe si ha habido daños y se han debido al transporte o no. Si encuentra algún daño, no utilice este dispositivo y póngase en contacto con el distribuidor de MARK.

Av. Saler nº14 Poligono. Ind. L'Alteró. Silla 46460 VALENCIA-SPAIN

Tel: +34 961216301

www.equipson.es