BIG FLASH II 1500
User Manual

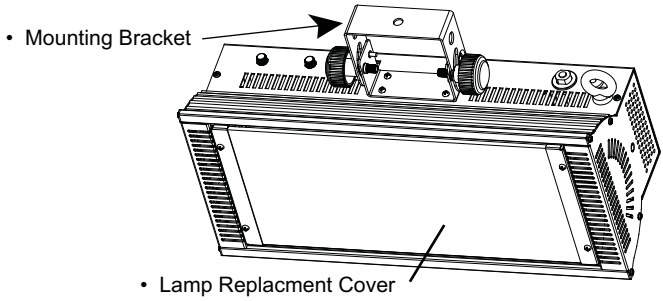

Fig. 1

At the Rear:

- Rotary Speed Control
- 1/4" x 2 Mono Jacks for Linking
- Circuit Breaker
- Dimming knob

Please read these instructions carefully befor use

Introduction

Congratulations on the purchase of your new strob lighting effect. you will enjoy your strob light freely. To assist with the care and use of the product we have prepared this short guide.

Troubleshooting

• If the unit is not functional – check main power supply is 'on' and check fuses.
• If the unit is functional but lamp does not light - lamp may require replacing.
• If after trying this solution you still have a problem contact your dealer.

Caution

Do not obstruct the air vents.
Do not touch unit or lamps while hot.
Never put any objects through the air grill on the top of the unit.
No user serviceable parts inside, please refer to your dealer for service.

Power Connections

The unit is supplied with a power plug appropriate to its voltage and destination. Should any other connections be required they must be carried out with the following configuration.

Earth = Green/Yellow cable
Neutral = Blue cable
Live = Brown cable

In the USA & Europe, it is required that all plugs are 3-pin type i.e. with Earth/Ground connection. This device have a circuit breaker that has protective functions as shortage and overloading.

Operation

This lighting effect has been designed to function on a mains power supply of either 120V~60Hz or 230V~50Hz and has been fitted with a suitable power plug for use with your local voltage. Check the label on the unit and the power plug for the correct voltage.

Before beginning operation refer to section on Installing/Replacing Lamps. When connected to the mains power supply, turn on the circuit breaker the unit should begin to flash. As the effect is controlled by the rotary speed control it may be necessary to adjust to suit your mood. 1/4" mono plug allows for linking of strobes for operation via a strobe controller.

The duty cycle for this effect should be no more than 15 minutes on then 15 minutes of f.

Installation / Mounting

This unit has been designed to be hung. It is recommended that, for safety purposes, your lighting ef fect be properly mounted using a suitable hanging clamp and safety cable.

Installing / Replacing Lamps

1. Turn off and unplug from the electrical outlet and let the lamp cool.
2. Open the rear cover with your screwdriver, then disconnect the 3 wires of the old lamp from the PCB board. Caution: you must remember the wiring between lamp and PCB board!
3. Gently remove the clear cover on the front of the STROBE via your screwdriver.
4. CAUTION: Do not touch bulb with bare fingers. Oil from fingers will ruin the lamp. Use a clean, dry colth for replacement of bulb.
5. Gently remove the old lamp from the spring holder.
6. Insert the new lamp tube into the spring holder, and connect the wires of the lamp into the PCB board according to your memory just now.
7. Reassemble.

Finally before using, check that the lamp is housed correctly in the lamp holder and that the lamp replacement cover has been screwed back into place.

Cleaning

The most important part of your lighting ef fect to keep clean is the lens as this allows the light output to transmit. This should be cleaned with a soft damp cloth. The body of the unit may also be cleaned in the same way. We recommend internal cleaning be carried out by a fully qualified technician.

Maintenance & Servicing

Work on internal parts should be carried out by a qualified technician. Removal of any covers other than the lamp replacement cover and screw cap fuseholder is considered a breach of warranty and will not be covered under any such agreement unless authorized first by the company .

Technical Specifications

Power	230-240V~50Hz AC
Lamps	1 x 1500W Xenon Flash Tube
Dimensions	507 x 204 x 130mm
Weight	4.64kg

This symbol on the product or on its packaging indicates that this product shall not be trated as household waste. Instead it shall be handed over to the applicable collection point for the recycling of electrical an electronic equipment. By ensuring this product is disposed of correctly, you will help prevent potential negative consequences for the environment and human health, which could otherwise be caused by inappropriate waste handling of this product. The recycling of amterials will help to conserve natural resources. For more detailed information sabout recycling of this product, please contact your local city office, your household waste disposal service or the shop where you purchased the product.

BIG FLASH II 1500

Manual de uso

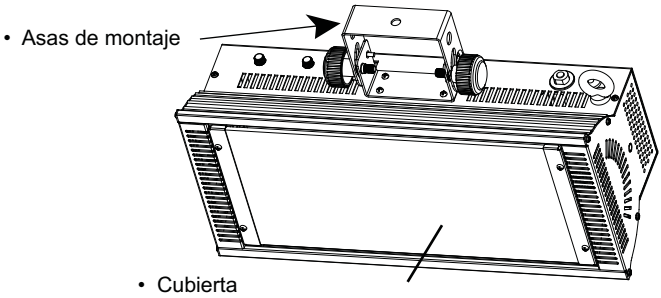

Panel trasero:

- Control de velocidad
- Jack mono 1/4" x 2
  Para interconexión
- Magnetotérmico
- Mando dimmerización

Fig. 1

Por favor, lea estas instrucciones antes de usar la unidad

Introducción

Felicidades por la adquisición de nuestro efecto flash. Para asistirle en el mantenimiento y uso de este producto, hemos preparado este guía.

Resolución de problemas

• Si la unidad no funciona, compruebe la alimentación y el estado del fusible.
• Si la unidad funciona pero la lámpara no se enciende, ésta necesita ser sustituida
• Si aún continúa sin funcionar, contacte con su distribuidor.

Precaución

No obstruya las tomas de aire.
No toque la unidad o la lámpara si aún están calientes.
Nunca introduzca objetos a través de las rejillas de la unidad.
No hay elementos de control para el usuario en el interior, diríjase a su distribuidor para reparar.

Conexiones de alimentación

La unidad dispone de una toma de red adecuada al voltaje que precisa: Si es necesaria cualquier otra conexión, el esquema es el siguiente:

Tierra: Cable amarillo/verde
Neutro: Cable azul
Fase: Cable marrón
En Usa y Europa, se requiere una clavija de 3 polos con toma de tierra. Este dispositivo dispone de un magnetotérmico que protege ante cortocircuitos y sobrecargas.

Funcionamiento

Este efecto ha sido diseñado para funcionar tanto a 120V como a 230V AC y dispone de una toma de red para su conexión. Compruebe la tensión local y la de la unidad para un perfecto conexionado.

Antes de comenzar a usar la unidad, diríjase a la sección Instalación/Sustitución de lámpara. Cuando conecte la unidad, accione el magnetotérmico, la unidad empezará a parpadear. Como el efecto está controlado por el mando de velocidad, es necesario ajustarlo a su conveniencia. Un jack 1/4” le permite interconexionar los flashes par el manejo con el controlador.

El funcionamiento continuado de la unidad no debe superar los 15 minutos.

Instalación y Montaje

La unidad ha sido diseñada para poder ser colgada. Se recomienda, por motivos de seguridad, que el efecto se monta usando el elemento de fijación adecuado y un cable de seguridad.

Instalación y sustitución de lámpara

1. Apague la unidad y desconéctela de la toma de red, dejándola enfriar
2. Abra la tapa trasera con un destornillador, desconecte los 3 cables de la lámpara antigua en la placa
   Atención: Recuerde como van conectados estos cables.
3. Retire con cuidado la cubierta del flash con su destornillador.
4. PRECAUCION: No toque la lámpara con los dedos. La grasa en los dedos puede estropear la lámpara
   Use un paño seco para sustituir la lámpara.
5. Retire la lámpara antigua con cuidado de su portalámparas
6. Inserte una lámpara nueva y conecte los cables a la placa de acuerde al conexionado previo
7. Vuelva a montar la unidad.

Finalmente, antes de usar la unidad, compruebe que la lámpara está firmemente sujeta y que la tapa está firmemente colocada.

Limpieza

Lo más importante es mantener limpias las lente que permiten transmitir la luz. Deben ser limpiadas con un paño suave

Mantenimiento y Reparación

La manipulación de los elementos internos de la unidad debe ser llevada a cabo por personal cualificado La retirada de cualquier otra tapa que no sea la de sustituir la lámpara, se considera un quebranto de la garantía que no puede ser cubierta salvo previa autorización.

Especificaciones Técnicas

Alimentación	230-240V~50Hz AC
Lámpara	Xenon 1 x 1500W
Dimensiones	507 x 204 x 130mm
Peso	4.64kg

Este símbolo en su equipo o embalaje, indica que el presente producto no puede ser tratado como residuos domésticos normales, sino que deben entregarse en el correspondiente punto de recogida de equipos electrónicos y eléctricos. Asegurándose de que este producto es desechado correctamente, Ud. está ayudando a prevenir las consecuencias negativas para el medio ambiente y la salud humana que podrían derivarse de la incorrecta manipulación de este producto. EL reciclaje de materiales ayuda a conservar las reservas naturales. Para recibir más información, sobre el reciclaje de este producto, contacte con su ayuntamiento, su punto de recogida más cercano o el distribuidor donde adquirió el producto.