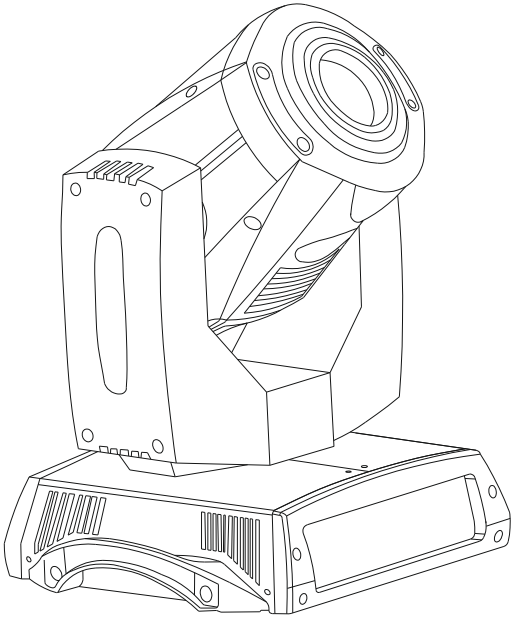

BEAM SPOT

Rev. 13.12.10

User Manual / Instrucciones de Usuario

EN

STATEMENT

The product is good packing when ship out the factory. All users should strictly abide by the warnings and nstructions stated in this manual, any damage and results due to misuse and the neglect of this operating manual will be excluded from the deal responsibility this manual will not informed in additionally if have technical changes.

PRODUCTION DESCRIPTION

Thank you for choose this BEAM SPOT products, this model is the moving head light which is the latest development of the smart, efficient products, beautiful shape, smooth R & D, combined with the advanced technology of today's stage lighting products with international advanced electronic control technology and excellent user-friendly industrial design , fully comply with CE standard, accepted international standard DMX512 signal mode.

This moving head lights, use ceramic luminescent film reflector as a condenser system, coupled with the high-quality optical lens components, broadband voltage, a clear pattern, sharp and uniform output light efficiency. Intelligent LED display module, the English language selection mode, intuitive operating menu, shortcut.

This Beam spot, have 16/17/25 international standard DMX512 channels optional Horizontal scan: 540°ve rtical scanning 270° (16bit precision scanning) electronic correction, dot-matrix display, four touch switch LED + single-Key flying shuttle can spin. The can be inverted ,180° the color wheel is combined with white and 17 colors. Gobo wheel: 9 patterns + white effect round by3 facet prism and atomization function. 0-100% mechanical dimmer, support mechanical strobe and variable strobe effect, strobe macro function. The optical system of the lens group electric focusing, the beam angle of 2.7 to 48° with overheating protection function.

This Moving head lights are widely used in television, disco, dance halls, nightclubs, large-scale performances and other professional venues

1. PRODUCT INTRODUCTION

Size：320（L）×400（W）×580（H）mm
Net Weight：18KG

2. SAFETY INFORMATION

This product is only suitable for professional use, and does not apply to security for other purposes.
After you got the lights, please check the package whether have any damage caused by transportation. If there is any damage, do not use this fixture, and please contact the dealer or manufacturer as soon as possible.

This product is only suitable for indoor, IP20 protection class. Lamps should be kept dry to avoid Moisture, overheating or dusty environment. Prevent lamps come into contact with water or any other liquid.

The use of this product should pay attention to: fire, heat, electric shock, ultraviolet radiation, the lamp to explode or
Shedding caused serious or fatal injury.

Need to read the instructions before use energized or installing.
Follow through the operation of security methods and pay attention to the warning signs on the specification and equipment. If you have any problem for how to safely operate the equipment. Please contact your dealer.

2.1 ANTI-HIGH TEMPERATURE

Ta =40

Please don't use the equipment if the temperature above 40º C

2.2 BURST PREVENTION

The lens should be changed if had damaged or any problems. Don't change the non-original manufacturer lens.
Len size: ℄1136×60 mm

2.3 TO PREVENT FALLING WOUNDING

Please don't move the package by one person only.
When Hang the fixture, please must verify that the facilities to be able to withstand the weight of the lamps at least 10 times more.
Please make sure the Mounting hardware is strong enough no any damage, and insurance for the safety rope as auxiliary security fixed in other facilities will need to verify before installation. Installing or removing the equipment, to make the pulley below the work location.

2.4 UV PROTECTION AND THE BULB EXPLOSION

Prohibit straight viewpoint with exposed bulbs to avoid UV damage to the eyes;
Do not use the equipment without the lens screen and the lid;

The lens and the light head covers should be timely replaced if any damage to rupture
The Fixture should be used with the protection screen together.

2.5 PREVENTION OF ELECTRIC SHOCK

The electrical connection must only be carried out with corresponding qualifications;
Before installing, make sure you use the power voltage lamps must comply with the identified power, voltage and have an overload or leakage protection;

Each lamp must be properly grounded, installed in accordance with the relevant standards;

Cut off the power when stall or replace the lamp and the fuse;
Prohibit the use of a lightning storm or wet environment.

2.6 TO PREVENT BURNING OR FIRE

1. Do not short-circuit temperature protection switch or fuse, use the specified type of fuse.
2. The equipment must be installed away from inflammable and explosive materials.
3. The equipment should be projected range of 3 meters away objects and projectiles temperature less than 60 ° C; ---- 3.0m. 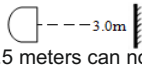

4. Fan or ventilation, at least in the range of 0.5 meters can not be an obstacle.
5. Do not place any object on the lens.
6. Handling at least allow the device to cool for 20 minutes.
7. Do not replace the non-original parts.

3. PACKAGE

3.1 ATTACHMENT

ACCESSORY

CONTENT	QUANTITY
USER MANUAL	1
HANG FIXTURE	2
SIGNAL CABLE	1

PACAKGE SIZE

FLY-CASE 2 IN1 810*470*910

3.2 TRANSPORT PROTECT LOCK

In order to protect the light, there is a protect lock; During the transport , the lock will closed keeping the item in safety state.

3.3 ABOUT PACK STAGE

1. Before packed, make sure power is off, and wait for at least 20mins for cooling down.
2. Before clean the fixture, make sure X,Y axis protect lock closed.
3. After packed by plastic bag, high-lift the fixture with two handles besides the product. put the product into the fly-case up-side-down.
4. After packed the product, put the accessory into the accessory case, then closed and lock the fly-case.
5. Fly-case only up stacked two layers. Prohibited upside down

3.4 UNPACKING

Note: Before unpacking check the damage is whether due to the transportation or not, if you find any such damage, please do not use this item, and contact with the dealer or manufacturer as soon as possible.

1. Open the fly-case, and discover the inside plastic bag.
2. High-lift the product by two handles beside the bottom base and move it out.
3. Before power on, make sure you have opened the X, Y axis lock!

4. INSTALL STANDARD

4.1 INSTALL LOCK

BEAM SPOT can be placed on the stage, or mounted in an arbitrary direction of the truss. Two fast locks system could fix the item easily

4.2 EQUIPMENT FIXED

1. Before installation must verify the fast lock is keep in good state, and can withstand at least 10 times the weight of product. Verify that the truss can withstand at least 10 times of the total weight of the product and accessory equipments.
2. Fix the hang fixture into the hole, which located on the base of the price.
   Seize handle of fasteners, clockwise rotate 1/4 turn and lock. Installed other one fastener in the same method.
3. Using the safety cable which can withstand 10 times the weight of the equipment.

in the same method.

3. Using the safety cable which can withstand 10 times the weight of the equipment.
4. Make sure the X,Y protect locks are opened, Verify that within 3 meters there is no combustibles .

WARNING

Fixture must use two fixing devices, and make sure the fixing device have locked! And only fully clockwise rotate 90 ° can lock the hang fixture! Do remember plus a safety rope, and do not connect the safety rope to plastic handle. It should be connect to the hole on the base!

4.3 FIXTURE CONNECT

Attention! One product only can accept one input one output.
BEAM SPOT DMX cable include 3 contact pins:
Pin 1, FOR GROUND; Pin 2 connected to the negative polarity signal; The pin 3 connected to the positive polarity signal.

DMX512 cable must use the professional shielded twisted pair cable; standard loudspeaker cable is not reliable to control the long-range data.

Attention! Do not overload the connection. One continuous connection can only connect up to 32 devices.

If use the DMX512 splitter. At first connect DMX512 Splitter input terminal to controller. And then connected from the splitter output terminal to next device.
Do as above guide to connect other device, and finally coupled with terminal insertion as following:

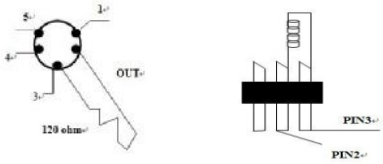

5. ALTERNATING CURRENT POWER SUPPLY

5.1 VOLTAGE, POWER, FUSE SPECIFICATION

Input Voltage	Total Power	Frequency
110~240V	400W	50/60Hz

Fuse voltage	Electronic current	Specification
250V	6A	5×20

5.2 POWER PROTECT

The equipment must be operated by professionals; Make sure that the voltage of power supply must be comply with the voltage identified on the lamp, and must have an overload or leakage electrical protection.

ATTENTION!

Factory has equipped the standard 3 pin plug socket. Connect the power supply as below table.

If lamp cable is damaged, replacement should be operate by factory or qualified staff. Any question, please contact professionals or talk toa qualified electrician.

Live wire(L)	Null(N)	Ground wire	
RED	BLUE	Yellow +Green	

6. LAMP

6.1 LAMP DESCRIPTION

LAMP MODEL	POWER OF LAMP	LIFE/HOUR	COLOR TEMPERATURE
OSRAM HRI 280	280W	2200 HOURS	8000K

WARNING! There isa safety hazard or damage if install similar bulb
To reduce the risk of damage to light ,do change the lamp before using time over 125% of lamp life.

6.2 LAMP REPLACE

Attention! When replace the lamp is forbidden to touch lamp with bare hand, to avoid the greasy dirt stains filament. filament must be kept clean

1. Disconnect the power. Before replace lamp, fixture need 20 minutes for lamp cooling. Fasten the head with Y axis protect lock in 60 ° position.
2. Use cross screwdriver to open the light body cover, remove the fan bracket, pull out the bulb cable
3. Loose the screws for the fan take off the stand for the fan.
4. Press the lamp reflector slightly use one finger, and press the lamp bottom slightly use another finger. So the lamp will loose from the stand.
5. Pull out the wires for the lamp
6. Install the Lamp

EN

7. CONTROL PANEL

7.1 CONTROL PANEL INTRODUCTION

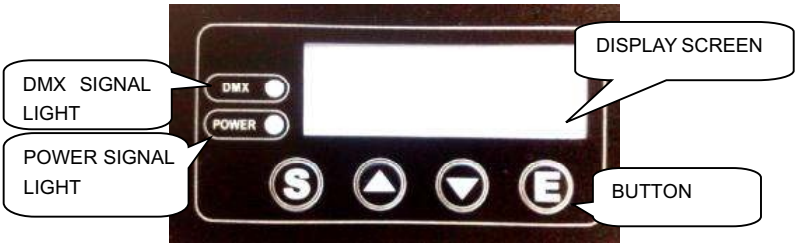

8. BEAM 201 CONTROL

8.1. DMX ADDRESS AND X, Y AXIS CONTROL

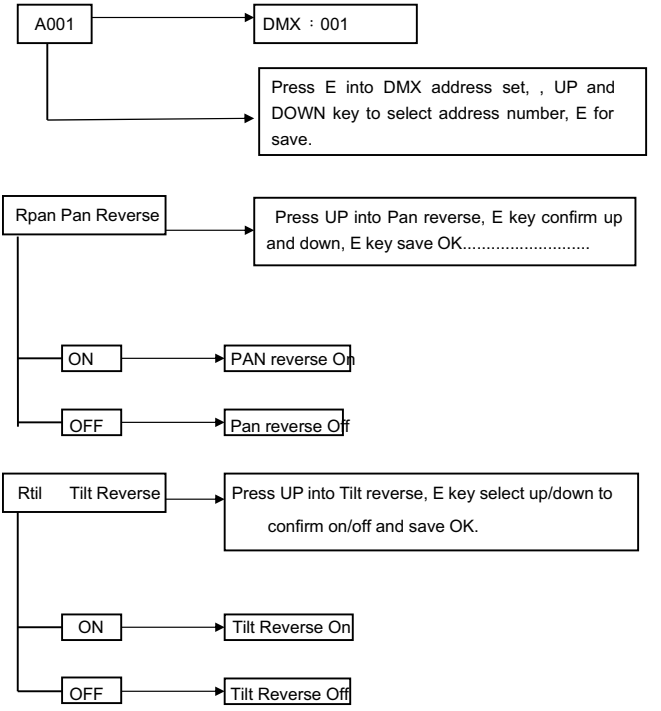

8.2 MODE CONTROL

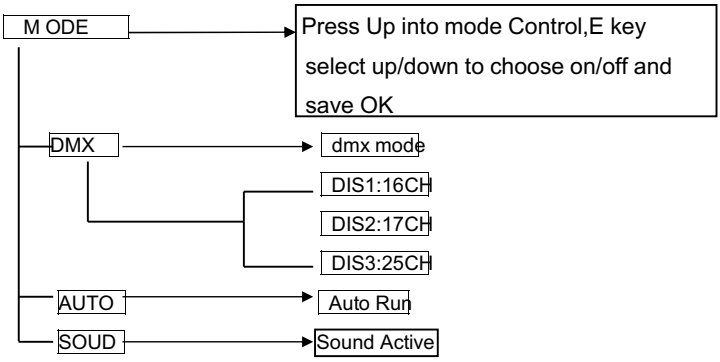

8.3 DISPLAY MODE

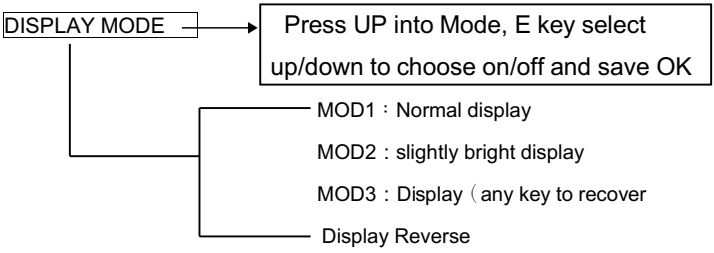

8.4 LAMP MODE

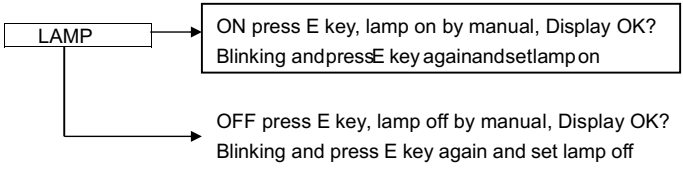

8.5 REST: RESET MODE

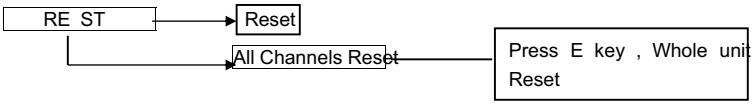

8.6 OPTO: OPTICAL COUPLE MODE

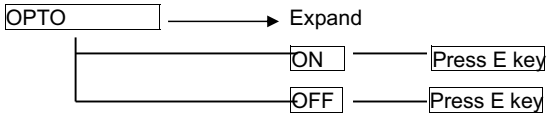

8.7 CHANNEL CONTROL

16 CH (dmx-2 mode)	DMX Value	Description
CH01： Color	000-004	Color1
	005-009	Color1＋Color2
	010-014	Color2
	015-019	Color2＋Color3
	020-024	Color3
	025-029	Color3＋Color4
	030-034	Color4
	035-039	Color4＋Color5
	040-044	Color5
	045-049	Color5＋Color6
	050-054	Color6
	055-059	Color6＋Color7
	060-064	Color7
	065-069	Color7＋Color8

	070-074	Color8
	075-079	Color8＋Color9
	080-084	Color9
	085-089	Color9＋Color 10
	090-094	Color 10
	095-099	Color 10＋Color 11
	100-104	Color 11
	105-109	Color 11＋Color 12
	110-114	Color 12
	115-119	Color 12＋Color 13
	120-124	Color 13
	125-129	Color 13＋Color 14
	130-134	Color 14
	135-139	Color 14＋Color 15
	140-144	Color 15
	145-149	Color 15＋Color1
	150-200	Color change Fast to Slow
	201-204	Stop
	205-255	Reverse from slow to fast
CH02：Strobe	000-019	Off
	020-039	On
	040-059	Off
	060-079	Strobe Random
	080-139	Strobe from slow to fast
	140-179	Open quickly, close slowly
	180-219	Open slowly, Close quickly
	220-233	XY axis color,gobo change
	234-255	Open
CH03: Dimmer	000-007	Off
	008-255	Linear Dimmer
CH04：Fixed Gobo	000-011	Gobo1
	012-023	Gobo2
	024-035	Gobo3
	036-047	Gobo4
	048-059	Gobo5
	060-071	Gobo6
	072-083	Gobo7
	084-095	Gobo8
	096-107	Gobo9
	108-119	Gobo10
	120-131	Gobo11
	132-143	Gobo12
	144-155	Gobo 13

	156-167	Gobo 14
	168-179	Gobo 15
	180-191	Gobo 16
	192-203	Gobo 17
	204-207	Gobo 18
	208-255	Gobo from fast to slow change
CH05: Prism	000-127	No effect
	128~255	Prism into
CH06 ： Prism Rotation or Index	000-127	Angle 0-360
	128-178	Fast to Slow Rotation in clockwise
	179-204	stop
	205-255	Fast to Slow Rotation in anticlockwise
CH07: Rotation Gobo	000-020	Effect1
	021-041	Effect2
	042-062	Effect3
	063-083	Effect4
	084-104	Effect5
	105-125	Effect6
	126-146	Effect7
	147-167	Effect8
	168-188	Effect9
	189-207	Effect 10
	208-255	Rotation gobo from fast to slow
CH08: Zoom	000-255	Linear zoom
CH09: Focus	000-255	Linear focus
CH10: Pan	000-255	Pan 0-540
CH10: Pan Fine	000-255	Pan 7.2 fine
CH12: Tilt	000-255	Tilt 0-270°
CH13: Tilt Fine	000-255	Tilt 7.2° fine
CH14: Pan/Tilt Speed adjust	000-255	Pan/Tilt speed from fast to slow adjust
CH15: Inside program	000-049	DMX Mode
	050-059	Scenes1
	060-069	Scenes2
	070-079	Scenes3
	080-089	Scenes4
	090-099	Scenes5
	100-109	Scenes6
	110-119	Scenes7
	120-129	Scenes8

	130-139	Scenes9
	140-149	Scenes 10
	150-159	Program1
	160-169	Program2
	170-179	Program3
	180-189	Program4
	190-199	Program5
	200-209	Program6
	210-219	Program7
	220-229	Program8
	230-239	Program9
	240-255	No effect
CH16: Controller reset/ Lamp on and off（delay 3 seconds）	000-033	Empty
	034-036	Lamp off
	037-079	Empty
	080-099	Inside program run(sound active/auto Run)
	100-152	Empty
	153-155	Lamp on
	156-218	Empty
	219-221	Motors reset after delay 3s
	247-249	Whole unit reset after 3s

17 Ch (DMX-3 Mode)	**DMX Value**	**Description**
CH01:Pan	000-255	Pan 0-540°
CH02:Pan Fine	000-255	Pan 7.2° Fine
CH03:Tilt	000-255	Tilt 0-270°
CH04: Tilt Fine	000-255	Pan 7.2° Fine
CH05: Pan/ Tilt speed	000-255	From fast to slow
CH06: Prism Rotation or Index	000-127	Angle 0-360
	128-178	Clockwise rotation from fast to slow
	179-204	Stop
	205-255	Anticlockwise rotation from slow to fast
CH07:Dimmer	000-007	Off
	008-255	Linear dimmer
CH08: Strobe	000-019	Off
	020-039	Open
	040-059	Off
	060-079	Strobe Random
	080-139	From slow to fast

	140-179	Open quickly, close slowly
	180-219	Open slowly, Close quickly
	220-233	Pan/Tilt gobo and color wheel change
	234-255	Open
CH09:Color	000-004	Color1
	005-009	Color 1+Color2
	010-014	Color2
	015-019	Color 2+Color3
	020-024	Color3
	025-029	Color 3+Color4
	030-034	Color4
	035-039	Color 4+Color5
	040-044	Color5
	045-049	Color 5+Color6
	050-054	Color6
	055-059	Color 6+Color7
	060-064	Color7
	065-069	Color 7+Color8
	070-074	Color8
	075-079	Color 8+Color9
	080-084	Color9
	085-089	Color 9+Color 10
	090-094	Color 10
	095-099	Color 10+Color 11
	100-104	Color 11+Color 12
	105-109	Color 11
	110-114	Color 12
	115-119	Color 12+Color 13
	120-124	Color 13
	125-129	Color 13+Color 14
	130-134	Color 14
	135-139	Color 14+Color 15
	140-144	Color 15
	145-149	Color 15+Color1
	150-200	Fast to slow Change
	201-204	Stop
	205-255	Reverse change from fast to slow
CH10: Rotation Gobo	000-020	Gobo1
	021-041	Gobo2
	042-062	Gobo3
	063-083	Gobo4

	084-104	Gobo5
	105-125	Gobo6
	126-146	Gobo7
	147-167	Gobo8
	168-188	Gobo9
	189-207	Gobo 10
	208-255	Slow to fast change
CH11: Gobo/Prism Rotation or Index	000-127	Angle 0-360
	128-178	Fast to Slow Rotation in clockwise
	179-204	stop
	205-255	Slow to fast Rotation in anticlockwise.
CH12: Fixed Gobo	000-018	Gobo1
	019-037	Gobo2
	038-056	Gobo3
	057-075	Gobo4
	076-094	Gobo5
	095-113	Gobo6
	114-132	Gobo7
	133-167	Gobo8
	152-170	Gobo9
	171-189	Gobo 10
	190-207	Gobo 11
	208-255	Rotation speed from slow to fast
CH13：Iris（reserve）	000-009	open
	010-246	Linear iris from open to close
	247-255	Close
CH14: Prism	000-127	No effect
	128-255	Prism
CH15: Focus	000-255	Linear focus
CH16: Zoom	000-255	Linear dimmer
CH17: Controller reset/ Lamp on and off（delay 3 seconds）	000-033	Empty
	034-036	Lamp off after delay 3 seconds
	037-079	Empty
	080-099	Inside program run mode (sound/autorun)
	100-152	Empty
	153-155	Lamp on after delay 3 seconds
	156-218	Empty
	219-221	Motors Reset after 3s
	247-249	Whole units Reset after 3s

25 CH(Default DMX-3mode)	DMX Value	Description
CH01: PAN	000-255	Pan 0-540
CH02: Pan Fine	000-255	Pan 7.2° Fine
CH03: Tilt	000-255	Tilt 0-270°
CH04: Tilt Fine	000-255	Tilt 7.2° Fine
CH05: XY axis speed	000-255	From fast to slow
CH06: Prism Rotation or index	000-127	Beam Angle 0-360
	128-178	Clockwise Rotation from fast to slow
	179-204	stop
	205-255	Anticlockwise Rotation from slow to fast
CH07: Dimmer	000-007	off
	008-255	Linear dimmer
CH08: Strobe	000-019	off
	020-039	Open
	040-059	Close
	060-079	Strobe Random
	080-139	From slow to fast
	140-179	Open quickly, close slowly
	180-219	Open slowly, Close quickly
	220-233	Pan/Tilt gobo and color wheel change
	234-255	Open
CH09: Color	000-016	Color1
	017-033	Color2
	034-050	Color3
	051-067	Color4
	068-084	Color5
	085-101	Color6
	102-118	Color7
	119-135	Color8
	136-152	Color9
	153-169	Color 10
	170-186	Color 11
	187-203	Color 12
	204-220	Color 13
	221-237	Color 14
	238-255	Color 15
	000-015	Color1（half）
	016-031	Color 1+Color2（half）
	032-047	Color 2+Color3（half）
	048-063	Color 3+Color4（half）

	064-079	Color 4+Color5（half）
	080-095	Color 5+Color6（half）
	096-111	Color 6+Color7（half）
	112-127	Color 7+Color8（half）
	128-133	Color 8+Color9（half）
	134-159	Color 9+Color 10（half）
	160-175	Color 10+Color 11（half）
	176-191	Color 11+Color 12（half）
	192-207	Color 12+Color 13（half）
	208-223	Color 13+Color 14（half）
	224-239	Color 14+Color 15（half）
	240-255	Color 15+Color1（half）
	000-255	Linear color
	000-009	white
	010-127	Fast to slow change
	128-137	Stop
	138-255	Reverse from slow to fast change
CH10: Color mode	000-063	Whole mode
	064-127	Half mode
	128-191	Color slow change mode
	192-255	Color fast change mode
CH11: Rotation Gobo	000-020	Gobo1
	021-041	Gobo2
	042-062	Gobo3
	063-083	Gobo4
	084-104	Gobo5
	105-125	Gobo6
	126-146	Gobo7
	147-167	Gobo8
	168-188	Gobo9
	189-207	Gobo 10
	208-255	Gobo change from slow to fast
CH12: Gobo mode	000-127	Rotation gobo Mode
	128-255	Gobo index mode（360）
CH13: Gobo Rotation or Index	000-009	stop
	010-127	Fast to Slow Rotation in clockwise
	128-137	stop
	138-255	Slow to fast Rotation in anticlockwise.
	000-255	index
CH14: Index Fine	000-255	360° Pointing Index

CH15: Rotation gobo shaking	000-009	No shaking
	010-127	Up to down
	128-137	stop
	038-255	Down to up
CH16: Fixed Gobo	000-011	Gobo1
	012-023	Gobo2
	024-035	Gobo3
	036-047	Gobo4
	048-059	Gobo5
	060-071	Gobo6
	072-083	Gobo7
	084-095	Gobo8
	096-107	Gobo9
	108-119	Gobo 10
	120-131	Gobo 11
	132-143	Gobo 12
	144-155	Gobo 13
	156-167	Gobo 14
	168-179	Gobo 15
	180-191	Gobo 16
	192-203	Gobo 17
	204-207	Gobo 18
	208-255	Fixed gobo change from slow to fast
CH17: Fixed gobo Shaking	000-009	Stop
	010-127	Up to down
	128-137	Stop
	038-255	Down to up
CH18: Iris（Reverse）	000-009	Open
	010-246	Linear Iris from open to close
	247-255	Close
CH19: Reverse	001-255	
CH20: Inside program speed	0000-255	From fast to slow
CH21: Prism	000-127	White
	128-255	Prism
CH22: Focus Fine1	000-255	Linear focus
CH23: Focus Fine2	000-255	Focus Fine
CH24: Zoom	000-255	Linear Zoom
CH25: Controller reset/ Lamp on and off（delay 3 seconds）	000-033	empty
	034-036	Lamp off
	037-079	empty
	080-099	Inside program run （Sound active/Auto-run）

	100-152	empty
	153-155	Lamp On
	156-218	Empty
	219-221	Motors reset
	247-249	Whole unit Reset

10. ANGLE

BEAM： 1°—2.7°

SPOT ANGLE: 2.7°—38°

WASH ANGEL: 38°—48°

11. CLEAR AND MAINTENANCE

Warning: Please make sure cut off the power before open the covers.

(Kind Remind: Non-Professional don'tdo this)

1、Cut off the power supply, cool down the lamp and open the covers.

2、 Using vacuum or pressure blows gently blow any dust and floating structures.

DECLARACION

El producto está bien empaquetado cuando envían de la fábrica. Todos los usuarios deben acatar estrictamente las advertencias e instrucciones que se indican en este manual, los daños y los resultados debido al mal uso y el descuido de este manual serán excluidos de la responsabilidad .

DESCRIPCION DEL PRODUCTO

Gracias por elegir **BEAM SPOT**, este modelo es una cabeza móvil que representa el último desarrollo de productos inteligentes y eficientes, gran combinación I + D, junto con la avanzada tecnología de iluminación con control electrónico avanzado y excelente diseño de fácil uso, cumple plenamente con las normas CE, aceptabdo la norma internacional DMX512 como modo de señal.

Esta cabeza móvil, usar un reflector cerámico de película luminiscente y un sistema de condensador, junto con componentes de alta calidad en lentes ópticas y la luz de salida uniforme y eficien
te.

BEAM SPOT, tienen 16/17/25 canales DMX512 estándar internacional. PAN scan: 540 ° Tilt scan: 270 ° (escaneo de precisión de 16 bits) Corrección electrónica, de matriz de puntos, cuatro teclas táctiles LCD + Single-Key. La unidad puede colocarse invertida 180 º, la rueda de color combina el color blanco y 17 colores. Rueda de gobos: 9 patrones circulares + efecto blanco por ocho prisma y la función de atomatización. dimmer mecánico 0-100%, luz estroboscópica, soporte mecánico y efecto estroboscópico variable, función estroboscópica macro. El sistema óptico del grupo de lentes con enfoque eléctrico y ángulo de haz entre 2.7 y 4.8º con función de protección ante sobrecalentamiento.

Las cabezas móviles son ampliamente utilizadas en televisión, discoteca, salas de baile, grandes actuaciones, etc
.

1. INTRODUCCION AL PRODUCTO

1.1 DIMENSIONES Y PESO

Dimensiones: 320（L）×400（W）×580（H）mm
Peso neto: 18KG

2. INFORMACION DE SEGURIDAD

Mensaje de advertencia de seguridad
Este producto sólo es adecuado para el uso profesional, y no se aplica a la seguridad para otros fines.
Después de recibir este dispositivo, por favor compruebe si el paquete tiene daños causados por el transporte.
Si hay algún daño, no utilice este aparato, y por favor, póngase en contacto con el distribuidor o

fabricante tan pronto como sea posible.
Este producto sólo es adecuado para la clase de cubierta, protección IP20. La unidad debe mantenerse secos para evitar la humedad, el sobrecalentamiento o ambientes polvorientos. Evite que la unidad entre en contacto con el agua o cualquier otro líquido.
Al usar este producto se debe prestar atención a: fuego, calor, descargas eléctricas, radiación ultravioleta, o la rurta de la lámpara que pueda causar graves o mortales daños.

Es necesario leer las instrucciones antes de usar o conectar a la corriente eléctrica
.
Siga las notas de seguridad y preste atención a los signos de advertencia en las especificaciones y el equipamiento. Si usted tiene cualquier problema de cómo usar con seguridad lesta unidad por favor, póngase en contacto con su distribuidor.

2.1 ANTI-ALTA TEMPERATURA

Ta =40

Por favor, no use esta unidad por encima de los 40º C

2.2 PREVENCION CON LAS LENTES

La lente debe ser cambiado si hubiera sufrido dañado o cualquier problema. No cambie la lente por otra que no sea del fabricante original.
.
Dimensiones de la lente: ∅1136×60 mm

2.3 PREVENIR DAÑOS POR CAIDA

Por favor, no mueva la unidad una persona sola.
Al colgar el aparato, por favor, debe verificar que las instalaciones para ser capaces de soportar el peso de la cabeza móvil al menos 10 veces más.
Por favor, asegúrese de que la estructura de montaje es lo suficientemente fuerte para evitar cualquier daño. El cable de seguridad, como cualqueri elemento auxiliar de seguridad fija en o tras instalaciones tendrá que ser verificado antes de la instalación. I

2.4 PROTECCION ULTRAVIOLETA Y EXPLOSION DE LA BOLBILLA

Esta prohibida la exposición directa a la luz de la bombilla para evitar que los rayoos UV dañen los ojos. No use la unidad sin la pantalla de la lente.

La lente y las cubiertas de la cabeza móvil debe ser substituidas si se produce cualquier daño o rotura. El dispositivo debe usarse con su pantalla protectora.

2.5 PREVENCION DE DESCARGA ELECTRICA

La conexión eléctrica debe ser realizada por personal cualificado;
Antes de instalar, asegúrese de usar las lámparas con la de tensión de alimentación y potencia claramente identificadas y estar en perfectas condiciones.

Cada unidad debe estar correctamente conectada a tierra, e instalado de acuerdo con las normas pertinentes;

Desconecte la alimentación cuando reemplace la lámpara y el fusible;
No utuilice la unidad durante una tormenta eléctrica o en ambientes húmedos.

2.6 PREVENIR RIESGO DE FUEGO

1. No cortocircuite el sensor de temperatura o el fusible, use el tipo correcto de fusible..
2. La unidad debe ser instalada lejos de materiales inflamables o explosivos.
3. La unidad debe tener un espacio alrededor de al menos 3 m y una temperatura inferior de 60ºC.

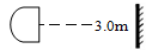

4. El ventilador y las cyubiertas de ventilación precisan al menso 0.5 m alrededor
5. No sitúe objetos sobre las lentes
6. Deje enfriar la unidad aproximadamente 20 minutos antes de manipularla.
7. Utilice recambios originales.

3. EMPAQUETADO

3.1 INCORPORADO

BEAM SPOT incorpora los siguientes elementos

ACCESORIOS

CONTENIDO	CANTIDAD
MANUAL	1
CABLE DE SEGURIDAD	1
SOPORT. DE FIJACION	2
CABLE DE SEÑAL	1

FLYCASE 2 EN 1 810*470*910 mm

3.2 BLOQUEO DE SEGURIDAD DURANTE EL TRANPORTE

Con el fin de proteger la unidad, hay una protección de bloqueo; Durante el transporte, el bloqueo se cierra para mantener el producto en estado de seguridad

3.3 SOBRE EL FLYCASE

1. Antes de guardar la unidad, espere unos 20 minutos para que se enfríe.
2. Antes de limpiar la unidad, asegúrese que el bloqueo de los ejes X e Y está bloqueado.
3. Antes de meterlo en la bolsa de plástico, coja la unidad desde las asas y coloque la unidad en el flycase boca abajo.
4. Después de empaquetar el producto, coloque los accesorios dentro del flycase y ciérrelo.
5. El flycase sólo permite otro flycase encima. No apile mas de 2 unidades

3.4 DESEMBALANDO

Nota: Antes de desembalar comprobar si se ha producido daños debidos al transporte, si encuentra algún daño, por favor no utilice este elemento, y el contacto con el distribuidor o fabricante tan pronto como sea posible.

1. **Abra los gendarmes de seguridad del flycase para acceder a,la bolsa de plástico**
2. **Saque la unidad cogiendo de las dos asas la base inferior.**
3. **Antes de encenderlo, asegúrese de que ha desbloqueado el bloqueo de seguridad de los ejes X e Y.**

4. INSTALACION STANDARD

4.1 SOPORTES DE INSTALACION

BEAM SPOT puede ser situado sobre un escenario o montado en una dirección arbitraria sobre un truss. Los dos soportes incorporados le permitirán fijarlo.

4.2 FIJANDO LA UNIDAD

1. Antes de la instalación debe verificar que los soportes está en buen estado, y pueden soportar al menos 10 veces el peso del producto. Verificar que la instalación puede soportar al menos 10 veces el peso total de los equipos y accesorios.
2. Fije el soporte en el agujero que se encuentra en la parte inferior de la unidad.
   Gire la palomilla 1/4 de vuelta y bloquee la unidad. Haga la misma operación con el otro soporte.
3. El cable de seguridad debe permitirle soportar 10 veces el peso del equipo.

4. Asegúrese que el bloqueo de los ejes está liberado y verifique que alrededor de 3 metros no hay elementos combustibles.

AVISO
La unidad debe utilizar dos dispositivos de fijación y asegúrese de que el dispositivo de fijación está bloqueado! y que sólo girando completamente hacia la derecha 90 °, puede bloquear el dispositivo. Recuerde utilizar el cable de seguridad y no engancharle sobre las asas de plástico del dispositivo. En la base dispone de un agujero para este propósito.

4.3 CONEXION DE LA UNIDAD

¡Atención! Este producto sólo puede aceptar una entrada y una salida.
El cable DMX de **BEAM SPOT** se compone de 3 pines. Pin 1: MASA, Pin 2 a la señal - y Pin 3 a la señal +.

En cable DMX512 cdebe ser un cable profesionalm de par trenzado apantallado. El cable de altavoz no es fiable para el control de los datos a largo plazo.

Atención ! No sobrecarge la conexión. Una conexión continuada de dispositivos no debe sobrepasar las 32 unidades.

5. ALIMENTACION CON CORRIENTE ALTERNA

5.1 ESPECIFICACIONES DE VOLTAJE, POTENCIA Y FUSIBLE

Voltaje	Potencia	Frecuencia
110~240V	400W	50/60Hz

Volt. del fusible	Corriente	Tipo
250V	6A	5×20

5.2 PROTECCION DE ALIMENTACION

La unidad debe ser manejada por profesionales. Asegúrese que la alimentación es la misma que la marcada en la lámpara y que está en perfectas condiciones.

ATENCION !!

La unidad incorpora un cable de alimentación con un conector standard de 3 pines. Conecte el cable como indica la tabla adjunta.
Si se daña el cable, la sustitución debería ser llevada a cabo por personal cualificado. Consulte a un técnico ante cualquier duda.

Activo (L)	Neutro (N)	Tierra	
ROJO	AZUL	Amarillo/Verde	

6. LAMPARA

6.1 DESCRIPCION DE LA LAMPARA

MODELO	POTENCIA	HORAS	TEMPERATURA DE COLOR
OSRAM HRI 280	280W	2200 HOURS	8000K

6.2 SUSTITUCION DE LA LAMPARA

¡Atención! Cuando reemplace la lámpara está prohibido tocar la lámpara con la mano desnuda, para eque la grasa ocasione manchas.

1. Desconecte la alimentación. Antes de reemplazar la lámpara, la unidad necesita 20 minutos para enfriarse. Fijar la cabeza con eje en posición de 60 °.
2. Utilice un destornillador de estrella para abrir la tapa del cuerpo de luz, retire el soporte del ventilador, tire del cable de bombilla
3. Abra el compatimento con una mano y con la otra extraiga la bombilla en un ángulo oblicuo de 15 °
4. Instale la lámpara

7. PANEL DE CONTROL

7.1 INTRODUCCION AL PANEL DE CONTROL

8. BEAM 201 CONTROL

8.1. DIRECCION DMX Y CONTROLES DE EJES X e Y

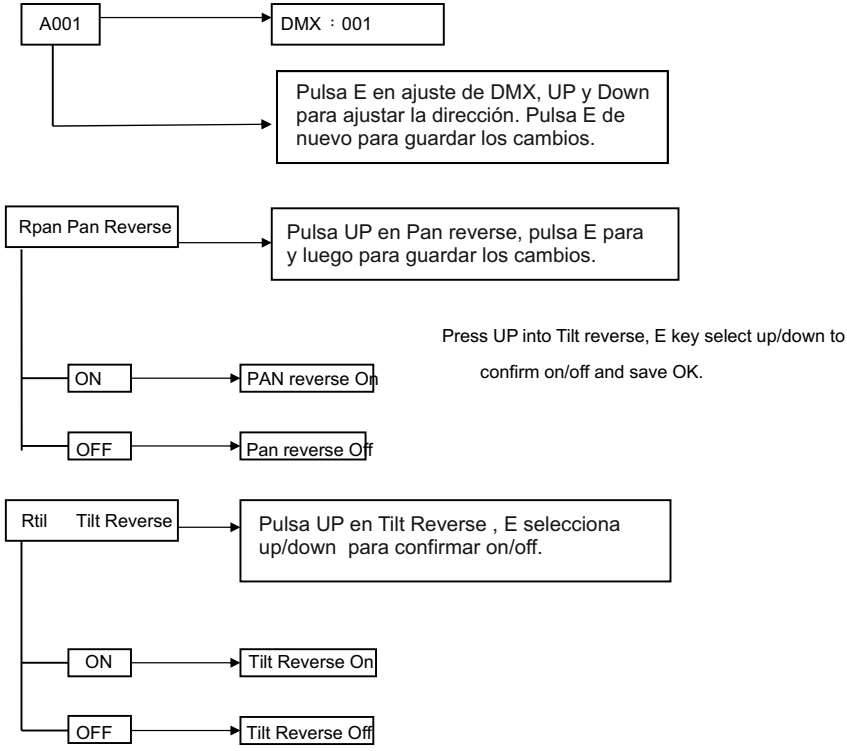

8.2 MODO DE CONTROL

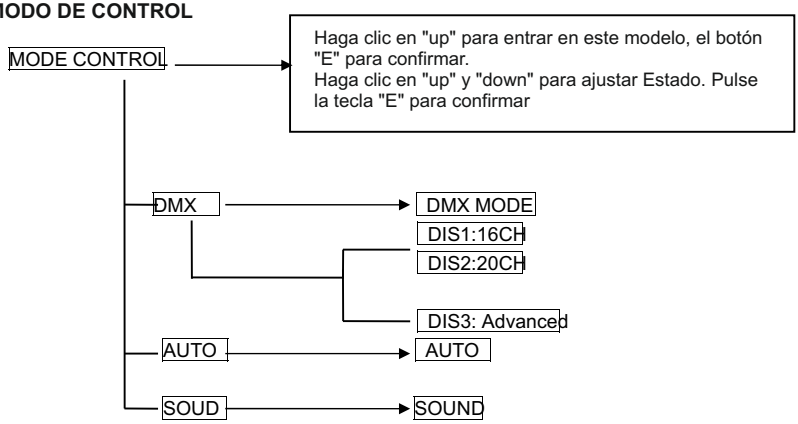

8.3 MODO DISPLAY

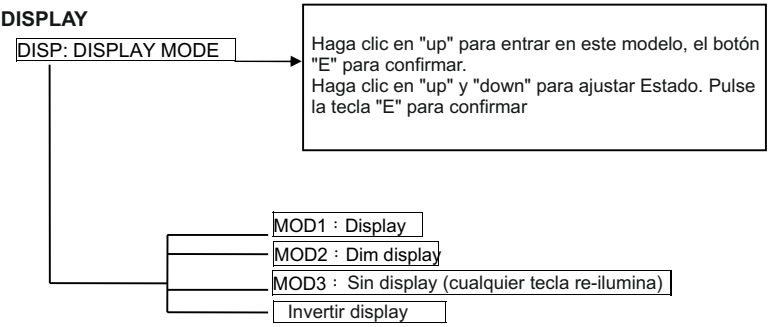

8.4 MODO LAMPARA

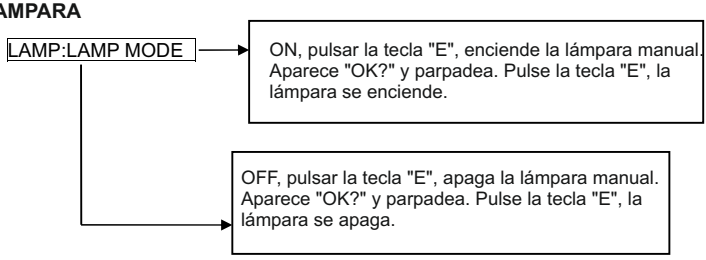

8.5 REST: MODO RESET

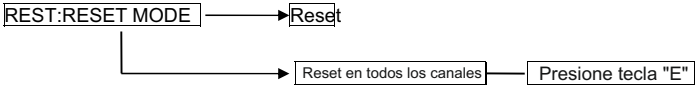

8.6 OPTO: MODO AJUSTE OPTICO

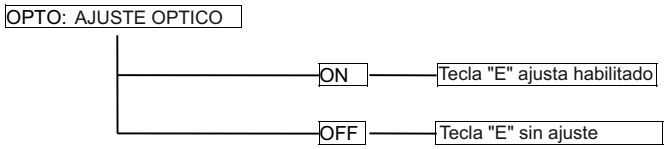

8.7 CANALES DE CONTROL

16 CH (dmx-2 mode)	DMX Value	Description
CH01： Color	000-004	Color1
	005-009	Color1＋Color2
	010-014	Color2
	015-019	Color2＋Color3
	020-024	Color3
	025-029	Color3＋Color4
	030-034	Color4
	035-039	Color4＋Color5
	040-044	Color5
	045-049	Color5＋Color6
	050-054	Color6
	055-059	Color6＋Color7
	060-064	Color7
	065-069	Color7＋Color8

	070-074	Color8
	075-079	Color8＋Color9
	080-084	Color9
	085-089	Color9＋Color 10
	090-094	Color 10
	095-099	Color 10＋Color 11
	100-104	Color 11
	105-109	Color 11＋Color 12
	110-114	Color 12
	115-119	Color 12＋Color 13
	120-124	Color 13
	125-129	Color 13＋Color 14
	130-134	Color 14
	135-139	Color 14＋Color 15
	140-144	Color 15
	145-149	Color 15＋Color1
	150-200	Camb. color despacio- rápido
	201-204	Stop
	205-255	Invertido despacio a rápido
CH02：Estrobo	000-019	Off
	020-039	On
	040-059	Off
	060-079	Estrobo aleatorio
	080-139	Estrobo Despacio-Lento
	140-179	Abre rápido , cierra despacio
	180-219	Abre despacio, cierra rápido
	220-233	XY axis color, cambio color
	234-255	Open
CH03: Dimer	000-007	Off
	008-255	Linear Dimmer
CH04：Gobo Fijo	000-011	Gobo1
	012-023	Gobo2
	024-035	Gobo3
	036-047	Gobo4
	048-059	Gobo5
	060-071	Gobo6
	072-083	Gobo7
	084-095	Gobo8
	096-107	Gobo9
	108-119	Gobo10
	120-131	Gobo11
	132-143	Gobo12
	144-155	Gobo 13

	130-139	Scena 9
	140-149	Scena 10
	150-159	Programa 1
	160-169	Programa 2
	170-179	Programa 3
	180-189	Programa 4
	190-199	Programa 5
	200-209	Programa 6
	210-219	Programa 7
	220-229	Programa 8
	230-239	Programa 9
	240-255	Sin efecto
CH16: Controller reset/ Lamp on and off（delay 3 seconds）	000-033	
	034-036	Apagado de Lampara
	037-079	Vacío
	080-099	Dentro de programa ejecuta(sound active/auto Run)
	100-152	Vacío
	153-155	Encendido de Lampara
	156-218	Vacío
	219-221	Reseteo de motores tras 3s
	247-249	Reset completo tras 3s

17 Ch (DMX-3 Mode)	**Valor DMX**	**Descripción**
CH01:Pan	000-255	Pan 0-540°
CH02:Pan Fine	000-255	Pan 7.2° Fino
CH03:Tilt	000-255	Tilt 0-270°
CH04: Tilt Fine	000-255	Pan 7.2° Fino
CH05: Pan/ Tilt velocidad	000-255	Despacio-Lento
CH06: Rotación de prisma o Index	000-127	Angulo 0-360
	128-178	Rotación de despacio a rápido en sentigo a las agujas del
	179-204	Stop
	205-255	Rotación de despacio a rápido en sentigo contrario a las agujas del reloj
CH07:Dimmer	000-007	Off
	008-255	Linear dimmer
CH08: Estrobo	000-019	Off
	020-039	Open
	040-059	Off
	060-079	Estrobo aleatorio
	080-139	Despacio-Lento

	140-179	Abre rápido, cierra despacio
	180-219	Abre despacio, cierra rápido
	220-233	Pan/Tilt gobo y color cambio
	234-255	Open
CH09:Color	000-004	Color1
	005-009	Color 1+Color2
	010-014	Color2
	015-019	Color 2+Color3
	020-024	Color3
	025-029	Color 3+Color4
	030-034	Color4
	035-039	Color 4+Color5
	040-044	Color5
	045-049	Color 5+Color6
	050-054	Color6
	055-059	Color 6+Color7
	060-064	Color7
	065-069	Color 7+Color8
	070-074	Color8
	075-079	Color 8+Color9
	080-084	Color9
	085-089	Color 9+Color 10
	090-094	Color 10
	095-099	Color 10+Color 11
	100-104	Color 11+Color 12
	105-109	Color 11
	110-114	Color 12
	115-119	Color 12+Color 13
	120-124	Color 13
	125-129	Color 13+Color 14
	130-134	Color 14
	135-139	Color 14+Color 15
	140-144	Color 15
	145-149	Color 15+Color1
	150-200	Camb. rápido-despacio invert.
	201-204	Stop
	205-255	Invertido Despacio-lento
CH10: RotacionGobo	000-020	Gobo1
	021-041	Gobo2
	042-062	Gobo3
	063-083	Gobo4

	084-104	Gobo5
	105-125	Gobo6
	126-146	Gobo7
	147-167	Gobo8
	168-188	Gobo9
	189-207	Gobo 10
	208-255	Cambio Despacio-rápido
CH11: Gobo/Prisma rotación Index	000-127	Angle 0-360
	128-178	Rotación de despacio a rápido en sentigo a las agujas del reloj
	179-204	stop
	205-255	Rotación de despacio a rápido en sentigo contrario a las agujas del reloj
CH12: Gobo Fijo	000-018	Gobo1
	019-037	Gobo2
	038-056	Gobo3
	057-075	Gobo4
	076-094	Gobo5
	095-113	Gobo6
	114-132	Gobo7
	133-167	Gobo8
	152-170	Gobo9
	171-189	Gobo 10
	190-207	Gobo 11
	208-255	Velocidad de rotación lento a rápido
CH13：Iris invertido	000-009	open
	010-246	Linear iris abierto-cerrado
	247-255	Close
CH14: Prisma	000-127	Sin efecto
	128-255	Prisma
CH15: Foco	000-255	Linear focus
CH16: Zoom	000-255	Linear dimmer
CH17: Control	000-033	Vacío
	034-036	Apagado lampara tras 3s
	037-079	Vacío
	080-099	Dentro de Programa ejecuta (sound/autorun)
	100-152	Vacío
	153-155	Encendido lampara tras 3s
	156-218	Vacío
	219-221	Reset motores tras 3s
	247-249	Reset completo tras 3s

25 CH(Default DMX-3mode)	Valor DMX	Descripción
CH01: PAN	000-255	Pan 0-540
CH02: Pan Fino	000-255	Pan 7.2° Fino
CH03: Tilt	000-255	Tilt 0-270°
CH04: Tilt Fino	000-255	Tilt 7.2° Fino
CH05: XY velocidad	000-255	de rápido a despacio
CH06: Prism Rotation or index	000-127	Angulo Beam0-360
	128-178	Rotación de despacio a rápido en sentigo a las agujas del
	179-204	stop
	205-255	Rotación de despacio a rápido en sentigo contrario a las agujas del reloj
CH07: Dimmer	000-007	off
	008-255	Linear dimmer
CH08: Estrobo	000-019	off
	020-039	Open
	040-059	Close
	060-079	Estrobo aleatorio
	080-139	Despacio - rápido
	140-179	Abrir rápido, cerrar despacio
	180-219	Abrir despacio, cerrar rápido
	220-233	Pan/Tilt cambio gobo-color
	234-255	Open
CH09: Color	000-016	Color1
	017-033	Color2
	034-050	Color3
	051-067	Color4
	068-084	Color5
	085-101	Color6
	102-118	Color7
	119-135	Color8
	136-152	Color9
	153-169	Color 10
	170-186	Color 11
	187-203	Color 12
	204-220	Color 13
	221-237	Color 14
	238-255	Color 15
	000-015	Color1 mitad
	016-031	Color 1+Color2 mitad
	032-047	Color 2+Color3 mitad
	048-063	Color 3+Color4 mitad

	064-079	Color 4+Color5 (mitad)
	080-095	Color 5+Color6 (mitad)
	096-111	Color 6+Color7 (mitad)
	112-127	Color 7+Color8 (mitad)
	128-133	Color 8+Color9 (mitad)
	134-159	Color 9+Color 10 (mitad)
	160-175	Color 10+Color 11 (mitad)
	176-191	Color 11+Color 12 (mitad)
	192-207	Color 12+Color 13 (mitad)
	208-223	Color 13+Color 14 (mitad)
	224-239	Color 14+Color 15 (mitad)
	240-255	Color 15+Color1 (mitad)
	000-255	Linear color
	000-009	Blanco
	010-127	Cambio rápido a lento
	128-137	Stop
	138-255	Cambio invertido de rápido a despacio
CH10: Modo de color	000-063	Modo entero
	064-127	Modo medio
	128-191	Cambia color modo lento
	192-255	Cambia color modo rápido
CH11: Rotación Gobo	000-020	Gobo1
	021-041	Gobo2
	042-062	Gobo3
	063-083	Gobo4
	084-104	Gobo5
	105-125	Gobo6
	126-146	Gobo7
	147-167	Gobo8
	168-188	Gobo9
	189-207	Gobo 10
	208-255	Camb. gobo despacio-lento
CH12: Gobo mode	000-127	Rotation gobo Mode
	128-255	Gobo index mode(360)
CH13: Rotación de Gobo	000-009	stop
	010-127	Rotación de despacio a rápido en sentigo a las agujas del reloj
	128-137	stop
	138-255	Rotación de despacio a rápido en sentigo contrario a las agujas del reloj
	000-255	index
CH14: Index Fino	000-255	360° Pointing Index

CH15: Rotacion gobo shaking	000-009	No shaking
	010-127	Arriba abajo
	128-137	stop
	038-255	Abajo arriba
CH16: Gobo Fijo	000-011	Gobo1
	012-023	Gobo2
	024-035	Gobo3
	036-047	Gobo4
	048-059	Gobo5
	060-071	Gobo6
	072-083	Gobo7
	084-095	Gobo8
	096-107	Gobo9
	108-119	Gobo 10
	120-131	Gobo 11
	132-143	Gobo 12
	144-155	Gobo 13
	156-167	Gobo 14
	168-179	Gobo 15
	180-191	Gobo 16
	192-203	Gobo 17
	204-207	Gobo 18
	208-255	Gobo fijo cambia de despacio a rápido
CH17: Gobo Fijo Shaking	000-009	Stop
	010-127	Arriba abajo
	128-137	Stop
	038-255	Abajo arriba
CH18: Iris（Reverse）	000-009	Open
	010-246	Linear Iris de cerrado a abierto
	247-255	Cerrado
CH19: Reverse	001-255	
CH20: Inside program speed	0000-255	Rápido a despacio
CH21: Prisma	000-127	Blanco
	128-255	Prism
CH22: Foco Fino1	000-255	Linear focus
CH23: Foco Fino2	000-255	Focus Fino
CH24: Zoom	000-255	Linear Zoom
CH25: Controller reset/ Lamp on and off（delay 3 seconds）	000-033	Vacío
	034-036	Apagado Lampara
	037-079	Vacío
	080-099	Dentro de programa ejecuta（Sound active/Auto-run）

	100-152	Vacío
	153-155	Encendido de lampara
	156-218	Vacío
	219-221	Reseteo de Motores
	247-249	Reseteo de la unidad entera

10. ANGULO

BEAM： 1°—2.7°

SPOT ANGULO : 2.7°—38°

WASH ANGULO : 38°—48°

11. LIMPIEZA Y MANTENIMIENTO

Atención: Asegurese de desconectar el aparato de la red eléctrica antes de abrirlo.

1、Corte la alimentación eléctrica , espere a que se enfrie y abra las tapas.

2、Utilice aire a presión para limpiar el polvo almacenado en el interior.

EQUIPSON, S.A.

Avda. El Saler, 14 - Pol. Ind. L´Alteró,46460 - Silla (Valencia) Spain

Tel. +34 96 121 63 01 Fax + 34 96 120 02 42

www.equipson.es support@equipson.es